Germany

Feller

MW 310 FRSM

Microwave Oven

Die nachfolgend aufgeführten Sicherheitshinweise für den Gebrauch von elektrischen Geräten sollten stets beachtet werden:

Vorkehrungen zum Schutz vor Mikrowellenstrahlen

a) Versuchen Sie nicht die Mikrowelle in Betrieb zu nehmen wenn die Tür geöffnet ist, da dies mit einer gefährlichen Explosion enden kann.
b) Platzieren Sie keine Gegenstände zwischen der Vorderseite der Mikrowelle und der Tür und lassen Sie keine Reinigungsmittelreste in den Dichtungen ansammeln.

c. WARNUNG: Wenn die Tür oder Scharniere beschädigt sind, darf die Mikrowelle nicht in Betrieb genommen werden bis der Schaden vom Kundenservice behoben worden ist.

ERGÄNZUNG

Wenn das Gerät nicht im einwandfreien Zustand ist, kann die Nutzung des Gerätes gefährliche Folgen haben und sich die Lebensdauer verringern.

TECHNISCHE DATEN

Netzspannung: ..... 220-240 V / 50-60 Hz
Leistung (Mikrowelle): ..... 1450 W
Ausgangsleistung (Mikrowelle): ..... 900 W
Leistung (Grill): ..... 1100 W
Ausgangsleistung (Herd): 2500W
Kapazität: ..... 30 L
Mitgeliefertes Zubehör: Drehteller : ..... 315 mm
Außenmaße (LxWxH): ..... 520×510×335 mm
Netto Gewicht: ..... Approx. 20.5 Kg

WICHTIGE SICHERHEITSMAßNAHMEN

WARNING

Um die Gefahr von Bränden, einem elektrischen Schlag und Verletzung von Personen zu verringern oder Austritt von Mikrowellenstrahlung zu vermeiden:

1. Warnung: Flüssigkeiten und andere Nahrungsmittel dürfen nicht in abgedichteten Behältern erwärmt werden, da diese explodieren könnten.

2. Warnung: Nur der Kundendienst darf die Schutzschicht gegen die Mikrowellenstrahlen der Mikrowelle entfernen.

3. Warnung: Erlauben Sie Kindern die Mikrowelle ohne Aufsicht zu nutzen, nur wenn angemessene Anleitung erteilt worden ist, damit das Kind in der Lage ist, die Mikrowelle sicher zu verwenden und die Gefahren des unsachgemäßen Gebrauchs versteht.

4. Warnung: Wenn das Gerät im Kombinationsmodus verwendet wird, sollten Kinder das Gerät nur unter Aufsicht eines Erwachsenen benutzen.

5. Es sollte nur mikrowellengeeignetes Kochgeschirr verwendet werden.

6. Die Mikrowelle sollte regelmäßig gereinigt werden und Essensreste entfernt werden.

7. Lesen und beachten Sie folgendes:„Vorkehrungen zum Schutz vor Mikrowellenstrahlen“.

8. Wenn Sie Lebensmittel in Plastik oder Papierbehältern erwärmen, achten Sie regelmäßig darauf, dass keine Funken erzeugt werden.

9. Wenn Sie Rauch bemerken, schalten Sie das Gerät aus, ziehen den Netzstecker aus der Steckdose und halten Sie die Türen geschlossen um die Flammen zu ersticken.

10. Ver- bzw. Überkochen Sie keine Nahrungsmittel.

11. Verwenden Sie die Mikrowelle nicht um Lebensmittel zu lagern.

12. Entfernen Sie die Verschlussclips bevor Sie Papier- oder Plastikbeutel in die Mikrowelle legen.

13. Installieren und platzieren Sie die Mikrowelle nur an geeigneten Orten.

14. Eier und hart gekochte Eier sollten nicht in der Mikrowelle erwärmt werden, da sie explodieren können.

15. Benutzen Sie dieses Gerät nur für den vorgesehenen Gebrauch, wie in

diesem Handbuch beschrieben. Benutzen Sie keine ätzenden Chemikalien. Die Mikrowelle ist hergestellt worden um Lebensmittel zu erwärmen, zu kochen oder zu trocknen. Die Mikrowelle ist nicht für Industriellen- oder Laborgebrauch geeignet.

16. Wenn das Netzkabel beschädigt ist, muss es vor Inbetriebnahme der Mikrowelle vom Servicepersonal ausgetauscht werden.

17. Das Gerät ist nur für die Verwendung in geschlossenen Räumen gedacht.

18. Verwenden Sie die Mikrowelle nicht in der Nähe von Wasser, eines Schwimmbades oder in einem feuchten Keller.

19. Die Oberfläche des Geräts kann während der Nutzung sehr heiß werden. Bedecken Sie daher bitte die Mikrowelle nicht mit irgendwelchen Gegenständen.

20. Verlegen Sie das Netzkabel nicht über Tischecken oder spitze Gegenstände.

21. Pflegen und säubern Sie das Gerät regelmäßig, um Beschädigungen zu vermeiden und die Lebensdauer der Mikrowelle zu erhöhen.

22. Schütteln bzw. rühren Sie den Inhalt von Babyflaschen oder Babygläsern durch und kontrollieren Sie die Temperatur bevor Sie sie Ihrem Kind geben.

23. Wenn Sie Getränke erwärmen, können sie zu kochen anfangen. Seien Sie stets vorsichtig, wenn Sie den Behälter aus der Mikrowelle entnehmen.

24. Das Gerät ist nicht für Gebrauch durch Personen (inklusive Kindern) mit eingeschränkten körperlichen, sensorischen oder geistigen Fähigkeiten vorgesehen. Beeinträchtigte Personen, sowie Personen ohne Wissen oder Erfahrung um dieses Gerät sollten es nur unter Aufsicht oder Anleitung von für ihre Sicherheit verantwortlichen Personen benutzen.

25. Kinder sollten überwacht werden um sicherzustellen dass sie nicht mit dem Gerät spielen.

26. Die Mikrowelle sollte nicht in einem Schrank benutzt werden, außer sie wurde dafür gestestet.

27. Das Gerät ist nicht für den Gebrauch über eine externe Zeitschaltuhr oder eine separate Fernbedienung bestimmt.

28. Warnung: Stellen Sie sicher dass das Gerät keinen Strom hat bevor Sie die Lampe austauschen um einen elektrischen Schock zu vermeiden.

29. Keinen Dampfreiniger benutzen

30. Die Oberfläche von Gefäßen kann heiß werden.

31. Benutzen Sie keine aggressiven Reiniger oder scharfe Metallgegenstände um die Glastür zu reinigen, da sie die Oberfläche beschädigen und das Glas so zum zerspringen bringen können.

32. Versuchen Sie nach der Benutzung die inneren Ofenwände nicht zu berühren, sie könnten heiß sein.

33. Benutzen Sie nur Temperaturfühler die für diesen Ofen empfohlen sind. (Für Öfen mit einer Halterung für Temperaturfühler.)

DAS VERLETZUNGSRISIKO VERRINGERN

GEFAHR

Elektrischer Schlag

Innere Komponenten zu berühren kann ernsthafte Verletzungen oder sogar den Tod zur Folge haben. Missachten Sie diesen Hinweis nicht.

WARNING

Elektrischer Schlag: Unsachgemäße Anwendung kann zu einem elektrischen Schlag führen. Stecken Sie das Gerät nicht an das Stromnetz an, wenn die Mikrowelle noch nicht vollständig installiert und platziert ist.

Das Gerät muss geerdet sein. Im Falle eines elektrischen Schlags ziehen Sie sofort den Stecker aus der Steckdose. Dieses Gerät ist mit einem Erdungskabel und -stecker ausgestattet. Der Stecker muss sachgemäß in eine ebenso sachgemäß installierte Steckdose gesteckt werden. Konsultieren Sie einen Fachmann, wenn Sie Zweifel bezüglich der Erdung haben. Wenn Sie ein Verlängerungskabel benötigen, achten Sie darauf, dass dies auch geerdet ist.

1. Ein kurzes Kabel wird mitgeliefert, somit reduzieren Sie das Risiko darüber zu stolpern

2. Wenn Sie ein langes Kabel verwenden wollen:

1. Ihr neues Kabel sollte mindestens den gleichen Ansprüchen entsprechen, wie das mitgelieferte Kabel.
2. Das Verlängerungskabel muss ein drei adriges Kabel sein.
3. Das lange Kabel sollte vorsichtig verlegt werden, so dass es nicht über eine Tischkante verläuft und kleine Kinder daran ziehen können.

REINIGUNG

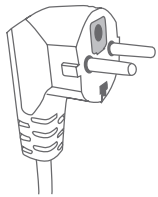

Vergewissern Sie sich, dass die Mikrowelle nicht mit dem Stromkreis verbunden ist. Trennen Sie den Netzstecker vom Stromkreislauf.

1. Reinigen Sie zuerst das Innere der Mikrowelle mit einem feuchten Tuch

2. Reinigen Sie das Zubehör mit Seifenlauge

3. Die Tür und die Scharniere müssen mit einem feuchten Tuch gereinigt werden, wenn sie schmutzig sind.

ZUBEHÖR

Verletzungsgefahr.

Es ist für Personen, die nicht zum Fachpersonal zählen, gefährlich, Reparaturen irgendwelcher Art durchzuführen, insbesondere die Entfernung einer Abdeckung, die vor dem Entweichen schädlicher Mikro-Wellen schützt.

Siehe die Anweisung in „Materialien, die in Mikrowellenöfen genutzt und Materialien, die nicht in Mirkowellenöfen genutzt werden können." Es gibt einige nichtmetallische Utensilien, die nicht für den Gebrauch in Mikrowellengeräten geeignet sind. Falls Zweifel bestehen, können Sie das fragliche Utensil dem folgenden Test unterziehen:

1. Befüllen Sie einen mikowellengeeigneten Behälter mit einer Tasse kalten Wassers (250 ml) mit dem zu untersuchenden Utensil.

2. Kochen Sie für eine Minute bei maximaler Einstellung das Wasser.

3. Befühlen Sie vorsichtig das fragwürdige Material. Wenn das leere Utensil warm ist, gebrauchen Sie es bitte nicht für das Kochen im Mikrowellenherd.

4. Halten Sie die einminütige Kochzeit ein.

Materialien, die Sie in Mikrowellenöfen benutzen können.

Aluminiumfolie	nur zur Abdeckung geeignet. Schmale Streifen können dazu verwendet werden, um dünne Fleisch- oder Putenstücke vor dem Verkochen zu schützen. Es kann zu Funkendurchschlag kommen, wenn die Folie zu nah an den Ofenwänden platziert wird. Der Abstand der Folie zu den Ofenwänden sollte mindestens 2,5 cm betragen.
Keramikgeschirr	Befolgen Sie bitte die Anweisungen des Herstellers. Der Boden des Keramikgeschirrs sollte sich mindestens 5 mm oberhalb des Drehtellers befinden. Unsachgemäße Nutzung kann die Schädigung des Drehtellers zur Folge haben.
Geschirr	Nutzen Sie bitte nur mikrowellengeeignetes Geschirr. Befolgen Sie bitte die Anweisungen des Herstellers. Benutzen Sie bitte nicht gerissenes und angeschlagenes Geschirr.
Glass jar	Always remove lid. Use only to heat food until just warm. Most glass jars are not heat resistant and may break.
Glasbehälter	Bitte entfernen Sie stets den Deckel. Verwenden Sie sie nur um das Essen leicht zu erwärmen. Die meisten Glasbehälter sind nicht hitzeresistent und können brechen.
Glasgeschirr	Nutzen Sie bitte nur mikrowellengeeignete Glasware. Stellen Sie sicher, dass keine metallischen Verkleidungen vorhanden sind. Benutzen Sie bitte nicht gerissene und angeschlagene Glasware.
Mikrowellengee-ignete Plastiktüten	Befolgen Sie bitte die Anweisungen des Herstellers. Schließen Sie die Tüten nicht mit einer metallischen Klammer. Stechen Sie die Tüte ein, damit Dampf entweichen kann.
Pappteller und -becher	Verwenden Sie diese nur für kurze Kochzeiten. Bitte beim Erwärmen nicht unbeaufsichtigt lassen.
Papierservietten	Nur für kurze Kochzeiten zu verwenden und um Fett abzuwischen. Bitte beim Erwärmen nicht unbeaufsichtigt lassen.
Plastik	Nur mikrowellengeeignete Behälter verwenden! Befolgen Sie bitte die Anweisungen des Herstellers. Einige Plastikbehälter verflüssigen sich, wenn das Essen darin zu heiß wird.
Plastikverpackung	Nur mikrowellengeeignete Behälter verwenden! Verwenden Sie es um das Essen abzudecken und um die Feuchtigkeit zu erhalten.
Thermometer	Nur mikrowellengeeignete Thermometer verwenden, wie z.B. Fleischthermometer
Wachspapier	Benutzen Sie es als Abdeckung, um Spritzer zu vermeiden und um Feuchtigkeit zu erhalten.

Materialien, die Sie für Ihre Mikrowelle vermeiden sollen

Aluminiumbehälter	Kann Funken erzeugen. Geben Sie die Speisen in mikrowellengeeignetes Geschirr.
Essenskarton mit Metallträger, z.B: Tetra Pak	Kann Funken erzeugen. Geben Sie die Speisen in mikrowellengeeignetes Geschirr.
Metall oder metallische Gegenstände	Kann Funken erzeugen. Schirmen das Essen von den Mikrowellen ab.
Papiertüten	Kann Feuer in der Mikrowelle erzeugen
Holz	Holz wird austrocknen und könnte zersplittern.
Plastik	Schaumgummi kann schmelzen wenn es zu hoher Temperatur ausgesetzt ist

MIKROWELLE AUFSTELLEN

Names of Oven Parts and Accessories

Entfernen Sie das Verpackungsmaterial. Im Lieferumfang ist folgendes Zubehör enthalten:

1 Glasteller
1 Drehring
1 Bedienungsanleitung

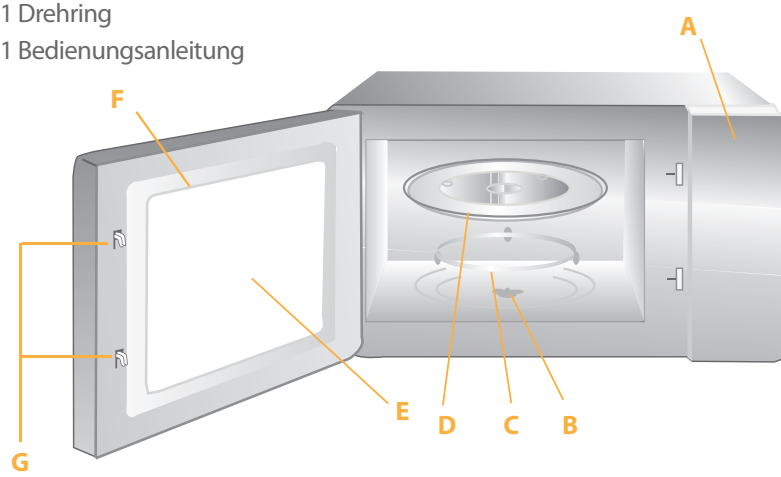

A) Bedienfeld
B) Antriebsachse
C) Drehständer
D) Glasteller
E) Sichtfenster
F) Scharniere
G) Türverriegelung

Grillspieß

Grillteller

(nur bei entsprechenden Produkten im Lieferumfang enthalten)
Wenn die Tür geöffnet wird, ist der Arbeitsvorgang unterbrochen!

TURNTABLE INSTALLATION

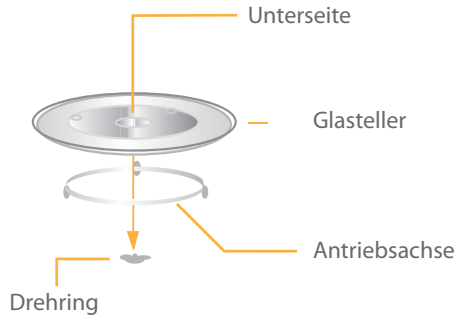

a. Never place the enamel tray upside down. The enamal tray should never be restricted.
b. Both enamal tray must always be used during cooking.
c. All food and containers of food are always placed on the enamel tray forcooking. nearest authorized servic e center.
d. If enamel tray c racks or breaks, contact the after sale service centre of Feller.

COUNTERTOP INSTALLATION

a. Stellen Sie den Glasteller niemals auf den Kopf. Der Glasteller darf nie eingeengt werden oder durch Fremdmaterial in seiner Funktion behindert werden.
b. Der Glasteller und der Drehring müssen beim Erhitzen immer verwendet werden.
c. Die Speisen und die Behälter werden während des Erhitzens auf den Glasteller gestellt.
d. Wenn der Glasteller oder der Drehring bricht, kontaktieren Sie bitte das Servicepersonal.

1. Wählen Sie einen geeigneten Ort, der genügend Platz und zureichend Luftzufuhr bietet. Die Mikrowelle sollte mindestens einen Abstand von 7,5 cm zur Wand oder anderen Geräten haben. Eine Seite muss mindestens frei bleiben.

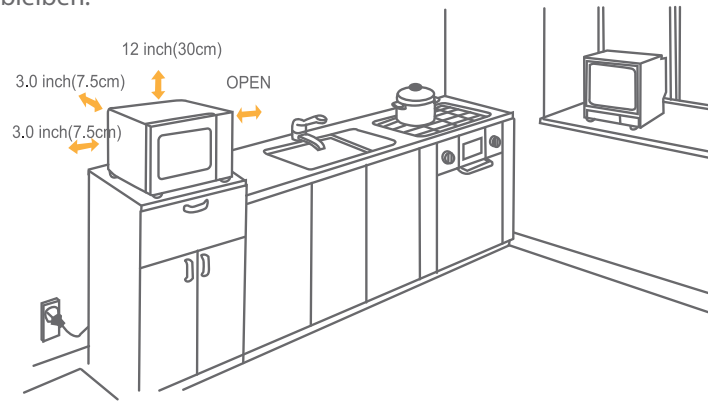

a) Bitte stellen Sie nichts auf die Mikrowelle und lassen dort mindestens 30 cm Freiraum.

b) Demontieren Sie nicht die Füße, die unterhalb des Geräts angebracht sind.

c) Wenn Sie die Lüftung bedecken, können Sie das Gerät dadurch beschädigen.

d) Platzieren Sie die Mikrowelle nicht in die Nähe eines Fernsehers oder Radios. Die Strahlen können den Empfang beeinflussen und stören.

2. Stecken Sie den Netzstecker Ihrer Mikrowelle in eine herkömmliche Steckdose in der Wand, nicht an eine Mehrfachsteckdose und vergewissern Sie sich, dass die Stromspannung übereinstimmt.

VORSICHT: Montieren Sie das Gerät nicht über einer Herdplatte oder anderen Geräten, die sich erwärmen können. Andernfalls könnte das Gerät beschädigt werden, wodurch die Garantie verfällt.

Die Oberfläche kann während des Erwärmens heiss werden.

GRILLSPIEß INSTALLATION

Nachdem Sie die Nahrung auf den Grillspieß befestigt haben, sollte das erste Verbindungsstück des Grillspießes mit dem Schaft des Drehmotors verbunden werden. Dann sollte der Schaft in die Öffnung des Verbindungsstücks gesteckt werden. Dann platzieren Sie das zweite Verbindungsstück des Grillspießes aufwärts auf den Dreher, der sich am Profil des Gehäuses befindet. Es befindet sich eine halbdrehende Position in der Mitte der Grillvorrichtung, Die Nahrung kann darauf gelegt werden.

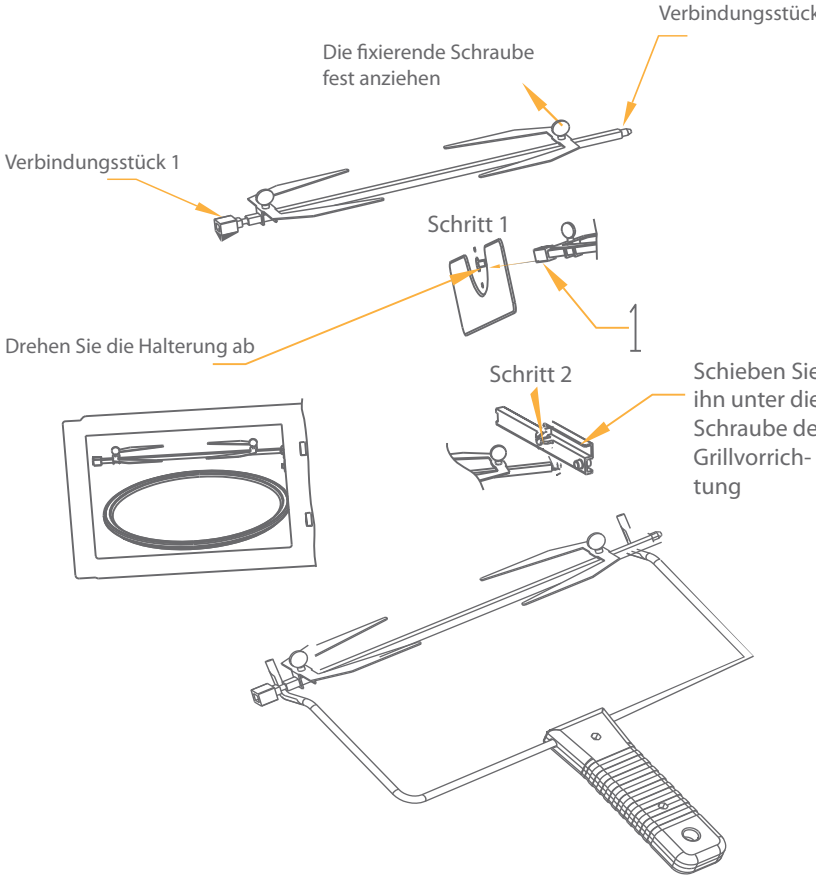

Der Grillspieß darf nie in Kombination mit der Mikrowellenfunktion verwendet werden.

• Dieses Mikrowellengerät ist mit einer modernen elektronischen Kontrollfunktion ausgestattet, um Ihren Bedürfnissen beim Kochen besser gerecht zu werden.

1. Uhr programmieren.

Wenn das Mikrowellengerät an den Strom angeschlossen wird, zeigt das Display des Ofens „0:00“, an. Ein Signal ertönt einmal.

1. Drücken Sie„Clock/Pre-Set“, um zwischen einem 12- oder 24-Stundenrhythmus zu unterscheiden.
2. Drehen Sie “ “um die Stundenzahlen einzustellen, die einzugebende Zeit sollte innerhalb des 0—23 (24-Stunden) oder 1—12 (12-Stunden) -Rhythmus liegen. Drücken Sie „Clock/Pre-Set“, die Minutenzahlen leuchten auf.
3. Drücken Sie„ “, um die Minutenzahlen einzustellen, die Eingabezeit sollte innerhalb von 0—59 liegen.
4. Drücken Sie„Clock/Pre-Set“, um die Uhrprogrammierung zu beenden. „:“ wird aufleuchten.

1. Wenn die Uhr nicht nach Anschluss eingestellt wird, erscheint„0:00“ auf dem Display.
2. Drücken Sie während der Uhrprogrammierung „Stop/ Clear“, wird die vorhergehende Einstellung automatisch übernommen.

Note

2. Kochen in der Mikrowelle

Drücken Sie „MICROWAVE“ einige Male, um die gewünschte Funktion auszuwählen Drehen Sie „ “ um die gewünschte Kochzeit einzustellen. Drücken Sie„START/+30SEC./CONFIRM“ um den Kochvorgang zu starten.
Beispiel: Wenn Sie mit 80 % Leistung für 20 Minuten kochen möchten, gehen Sie bitte wie folgt vor:

1. Drücken Sie „MICROWAVE“ einmal, das Display zeigt „P100“, „ “-Indikator wird aufleuchten.
2. Drücken Sie „MICROWAVE“ noch einmal, um 80% auszuwählen, das Display wird„P80“ anzeigen.
3. Drehen Sie„ “, bis das Display „20:00“ anzeigt, um die Kochzeit von 20 Minuten einzustellen (Die maximale Kochzeit liegt bei 95 Minuten)
4. Drücken Sie „START/+30SEC./CONFIRM“, um die Kochvorgang zu starten,„:“ wird aufleuchten und der„ “ Indikator wird aufleuchten.

1. Die Einstellungsschritte für die Zeiteinstellung der Uhr sind folgende:
2. Die Grillfunktion kann nicht gleichzeitig mit der Mikrowellenfunktion genutzt werden.

0-1 min : 5 Sekunden	10-30 min : 1 Minute
1-5 min : 10 Sekunden	30-95 min : 5 Minuten
5-10 min : 30 Sekunden	

Mikrowellenerergie-Aufstellung

Drücken	Einmal	Zweimal	Dreimal	Viermal	Fünfmal
Mikrowellenenergie	100%	80 %	50%	30%	10%

3. Grillen

1. Drücken Sie „GRILL/CONV./COMBI." einmal, „G-1" wird aufleuchten.
2. Drücken Sie „START/+30SEC./CONFIRM" um zu bestätigen. „G-1" erscheint auf dem Display.
3. Drehen Sie „ ", um die Kochzeit einzustellen. (Die maximale Kochzeit liegt bei 95 Minuten).
4. Drücken Sie „START/+30SEC./CONFIRM", um den Kochvorgang zu starten. Das „ꓵꓵ" wird aufleuchten, „:" wird leuchten.

Bitte beachten: Wenn die Hälfte der Grillzeit verstrichen ist, ertönt zweimal ein Signal. Dies ist normal. Damit Sie ein besseres Grillergebnis erzielen, sollten Sie die Nahrung wenden. Schließen Sie die Tür und dann drücken Sie „START/+30SEC./CONFIRM", um den Kochvorgang fortzuführen.

4. Kombinationskochen

1. Drücken Sie „GRILL/CONV./COMBI" einmal, „G-1" wird aufleuchten.
2. Drücken Sie „ ", um die richtige Kombinationsfunktion auszuwählen (C-1, C-2, C-3 oder C-4)
3. Drücken Sie „START/+30SEC./CONFIRM", um die Funktion, die Sie benötigen, zu bestätigen.
4. Drücken Sie „ ", um die Kochzeit auszuwählen. (Die maximale Kochzeit liegt bei 95 Minuten.)
5. Drücken Sie „START/+30SEC./CONFIRM", um den Kochvorgang zu starten. Die Kochindikatoren werden erscheinen und „:" wird aufleuchten.

Bitte beachten: Kombinationsanweisungen

Anweisungen	Display	Mikrowelle	Grill	Umluft
1	C-1	●		●
2	C-2	●	●	
3	C-3		●	●
4	C-4	●	●	●

5. Kochen mit Umluft (mit Vorwärmfunktion)

1. Drücken Sie „GRILL/CONV./COMBI“ einmal, „G-1“ leuchtet auf.

2. Drehen Sie „ “, um die Umluftfunktion auszuwählen. „°C“ blinkt auf. „ “ leuchtet auf. Drehen Sie, bis Sie die gewünschte Umluft-Temperatur eingestellt haben. Bitte beachten: Die Temperatur kann von 140° bis 230°C gewählt werden.

3. Drücken Sie „START/+30SEC./CONF“, um die eingestellte Temperatur zu bestätigen.

4. Drücken Sie „START/+30SEC./CONF“, um den Vorheizvorgang zur starten. Wenn die Vorwärm-Temperaturen erreicht werden, ertönt zweimal ein Signal, um Sie daran zu erinnern, die Nahrung in den Ofen zu stellen. Die Vorwärm-Temperatur wird auf dem Display angezeigt.

5. Stellen Sie die Nahrung in den Ofen und schließen Sie die Tür. Drehen Sie „ “, um die Kochzeit einzugeben. (Die maximale Eingabezeit ist 95 Minuten).

6. Drücken Sie „START/+30SEC./CONF“, um den Kochvorgang zu starten.

6. Kochen mit Umluft (ohne Vorwärmfunktion)

1. Drücken Sie „GRILL/CONV./COMBI“ einmal, „G-1“ leuchtet auf. „

2. Drehen Sie „ “, um die Umluftfunktion auszuwählen. . „°C“ blinkt auf. „ “ leuchtet auf. Drehen Sie, bis Sie die gewünschte Umluft-Temperatur eingestellt haben.

3. Drücken Sie „START/+30SEC./CONF“, um die Umluft-Temperatur zu bestätigen.

4. Drehen Sie „ “, um die Kochzeit einzustellen. (Die maximale Einstellungszeit liegt bei 95 Minuten)

5. Drücken Sie „START/+30SEC./CONF“, um den Kochvorgang zu starten.

7. Mehrstufiges Kochen

Drei Kochstufen können maximal eingesetzt werden. Die Auftaufunktion sollte, wenn sie gewünscht ist, als erste gestartet werden. Das Signal ertönt nach jeder Stufe, danach wird die nächste Stufe ausgeführt.

Bitte beachten Sie: Auto Menu kann nicht als mehrstufiges Kochen eingestellt werden.
Beispiel: Wenn Sie mit 100% Leistung 10 min und danach mit 80% 5 min kochen wollen, beachten Sie folgende Schritte:

1. Drücken Sie einmal „MICROWAVE“ um 100% Leistung auszuwählen.
2. Drehen Sie „ “ um die Kochzeit auf 10 min einzustellen.
3. Drücken Sie zweimal „MICROWAVE“ um 80% Leistung auszuwählen.
4. Drehen Sie „ “ um die Kochzeit auf 5 min einzustellen.
5. Drücken Sie „START/+30SEC./CONF“, um den Kochvorgang zu starten.

8. Schnelles Kochen

Drücken Sie im Wartemodus „START/+30SEC./CONF“, um mit 100% Leistung 30 Sekunden lang zu kochen. Jedes Mal wenn Sie den Knopf drücken wird die Zeit um 30 Sekunden verlängert.

Bitte beachten Sie: Diese Funktion kann nicht für Auftauen, Auto Menu und mehrstufiges Kochen benutzt werden.

9. Zeitversetztes Kochen

1. Die Uhr muss eingestellt sein, andernfalls funktioniert das Pro gramm nicht.
2. Bestimmen Sie das Kochprogramm. Es können höchstens drei Stufen eingestellt werden. Auftauen sollte hier nicht eingesetzt werden.
3. Drücken Sie „Clock/Pre-Set“. Die aktuelle Uhrzeit wird angezeigt, die Stundenanzeige blinkt.
4. Drehen Sie „ “ um die gewünschte Stundenzahl einzustellen.
5. Drücken Sie „Clock/Pre-Set“. Die Minutenanzeige blinkt.
6. Drehen Sie „ “ um die gewünschte Minutenzahl einzustellen.
7. Drücken Sie „START/+30SEC./CONF“ um die Einstellungen zu beenden. „:“ wird leuchten; das Signal wird bei Erreichen der einges tellten Zeit zweimal ertönen und der Kochvorgang wird starten.

10. Auftauen nach Gewicht

1. Drücken Sie einmal „Defrost/Auto Reheat“, „dEF1“ wird angezeigt.
2. Drehen Sie „ “, um die Gewicht der Nahrung auszuwählen. Zur gleichen Zeit leuchten die Indikatoren „ “, „**“ und „g“ auf. Das Ge wicht sollte 100-2000 g betragen.
3. Drücken Sie „START/+30SEC./CONF“, um den Auftau-Vorgang zu starten. „ “, und „**“ leuchten auf, während „g“ erlöscht.

11. Auto Wiedererhitzung

1. Drücken Sie „DEFROST/AUTO REHEAT“ zweimal, das Display zeigt “h-1“ an.
2. Drehen Sie „ “, um die Portion auszuwählen. Zur gleichen Zeit leuchten „ “ und „AUTO“ auf. Das Maximalgewicht liegt bei 600 g.
3. Drücken Sie „START/+30SEC./CONF“, um den Kochvorgang zur starten. Die Indikatoren „ “ und „AUTO“ leuchten auf.

Wiedererhitzungstabelle

Funktion	Gewicht	Display
h-1 (Auto-Reheat)	150	150
	250	250
	350	350
	450	450
	600	600

12. Auto Menu

1. Drehen Sie „ “ erneut, um verschiedene Menüs auszuwählen; A1, A2…A9; A10 können gewählt werden.
2. Drücken Sie „START/+30SEC./CONF“, um das ausgewählte Menü zu bestätigen.
3. Drehen Sie „ “, um das Gewicht oder die Portion des Menüs zu wählen.
4. Drücken Sie „START/+30SEC./CONF“, um den Kochvorgang zur starten.

13. Kochen mit Grillfunktion

1. Drücken Sie einmal „ROTISSERIE“, das Display zeigt „b-1“ an und die Indikatoren leuchten auf. Drücken Sie „ROTISSERIE“ mehrere Male, um die gewünschte Funktion auszuwählen.
2. Drücken Sie „ “den Kochvorgang zur starten, die entsprechenden Indikatoren leuchten auf.

Bitte beachten Sie: Das Gewicht der Nahrung auf dem Grillspieß soll höchstens 1,5 kg betragen.

Tabelle für Grillfunktion

Funktion	Gewicht (g)	Display
geröstetes Huhn	1000	b-1
	1200	b-2
	1400	b-3
Schnell geröstetes Huhn	1000	b-4
	1200	b-5
	1400	b-6

14. l Schnellfunktion Kochen mit Mikrowellen

Während der Wartezeit drehen Sie „ “ gegen den Uhrzeigersinn, um die Kochzeit direkt auszuwählen, drücken Sie „START/+30SEC./CONF“, um den Kochvorgang mit 100 % Mikrowellenenergie zu starten.
Bitte beachten Sie: Dies kann als eine von mehreren Stufen eingestellt werden.

15. Fragefunktion

1. Im Kochmodus drücken Sie „GRILL/CONV./COMBI.“, die aktuelle Kochstärke wird für 2-3 Sekunden auf dem Display angezeigt.
2. Bevor Sie die Kochfunktion auswählen, drücken Sie „CLOCK/PRE-SET“, um die Zeit des verspäteten Kochstarts abzufragen. Die vorher eingestellte Zeit wird für 2-3 Sekunden aufleuchten.
3. Während des Kochvorgangs, drücken Sie „CLOCK/PRE-SET“, um die aktuelle Zeit zu prüfen. Sie wird für 2-3 Sekunden aufleuchten.

16. Kindersicherung

Verriegeln: Im Wartemodus drücken Sie bitte „STOP/CLEAR“ für drei Sekunden, ein langes Signalgeräusch ertönt, das anzeigt, dass die Kinderverriegelung aktiviert wurde, die entsprechende Anzeige leuchtet auf.
Entriegeln: Im verriegelten Modus, drücken Sie bitte „STOP/CLEAR“ für drei Sekunden, ein langes Signalgeräusch ertönt, das anzeigt, dass die Kinderverriegelung deaktiviert wurde, die entsprechende Anzeige erlischt.

17. Spezifikation

1. Das Signal ertönt einmal, wenn der Knopf zu Beginn gedreht wird.
2. „START/+30SEC./CONFIRM“ muss gedrückt werden, um den Kochvorgang fortzuführen, sollte die Tür während des Kochens geöffnet werden.
3. Wenn einmal das Kochprogramm eingestellt wurde, kann „START/+30SEC./CONFIRM“ nicht für fünf Minuten gedrückt werden. Die aktuelle Zeit wird auf dem Display angezeigt. Die Einstellung wird aufgehoben.

4) Das Signal ertönt einmal bei korrektem Drücken, bei nicht korrektem Drücken ertönt es nicht.

5) Das Signal ertönt fünfmal nach Beendigung des Kochvorgangs.

Menü	Gewicht	Display
Fisch	150 g	150g
	250g	250g
	350g	350g
	450g	450g
	650g	650g
Suppe	200ml	200
	400ml	400
	600ml	600
Fleisch	150g	150g
	300g	300g
	450g	450g
	600g	600g
Brot	50g	50g
	100g	100g
	150g	150g
Pizza	200g	200g
	300g	300g
	400g	400g
Kuchen	475g	475g
Pasta	50g(mit Wasser 450g)	50g
	100g (mit Wasser 800 g)	100g
	150g(mit Wasser 1200g)	150g
Huhn	500g	500g
	750g	750g
	1000g	1000g
	1200g	1200g
Gemüse	150g	150g
	350g	350g
	500g	500g
Kartoffeln	230g	1
	460g	2
	690g	3

Bitte beachten Sie: Das Kuchen-Menü befindet sich unter Umluft-Kochen mit 160°C-Aufwärmfunktion. Sie sollten zunächst mit der Automenü-Funktion aufwärmen. Wenn der Ofen die Temperatur erreicht, stoppt die Automenüfunktion. Ein Signal ertönt, dann können Sie die Tür öffnen, um den Kuchen in den Ofen zu stellen. Drücken Sie anschließend „START/+30SEC./CONFIRM", um den Backvorgang zu starten.
Problembehandlung

Normal	
Mikrowellengerät stört den TV-Empang	Radio- und TV-Empfang können gestört sein, wenn das Mikrowellengerät arbeitet. Dies ist ebenso der Fall, wenn kleine Elektrogeräte in Betrieb genommen werden, wie z.B. Mixer, Staubsauger und Ventilatoren. Dies ist normal.
Mattes Ofenlicht	Wird mit geringer Mikrowellenstärke gekocht, kann das Ofenlicht matt werden. Dies ist normal.
Dampfansammlung an der Tür, heiße Luftentweichung aus Öffnungen	Beim Kochvorgang kann aus der Nahrung Dampf entweichen. Meistens entweicht er aus den Öffnungen. Dampf kann sich jedoch auch an kalten Stellen, wie z.B. der Ofentür ansammeln. Dies ist normal.
Der Ofen wurde versehentlich gestartet, ohne vorher Nahrung in das Gerät zu geben.	Es schadet dem Ofen nicht, falls er für kurze Zeit leer in Betrieb genommen wird. Es sollte jedoch vermieden werden.

Problem	Möglicher Grund	Behebung
Ofen kann nicht in Betrieb genommen werden.	(1) Das Kabel wurde nicht ordnungsgemäß eingesteckt.	Ziehen Sie den Stecker aus der Steckdose. Dann stecken Sie ihn nach 10 Sekunden wieder ein.
	(2) Sicherung brennt durch oder der Stromabschalter arbeitet.	Ersetzen Sie die Sicherung oder lassen Sie den Stromabschalter durch ein professionelles Fachpersonal auswechseln.
	(3) Probleme mit der Steckdose	Testen Sie Steckdose mit einem anderen elektrischen Gerät.
Der Ofen heizt nicht.	(4) Die Tür wurde nicht gut verschlossen.	Close door well.
Der Glasdrehteller macht Geräusche, wenn das Mikrowellengerät arbeitet.	(5) Verschmutzung der Laufrolle und des Ofenbodens.	Bitte lesen Sie „Wartung des Mikrowellengerätes", um ordnungsgemäß die Reinigung verschmutzter Teile durchzuführen.

Schonen Sie unsere Umwelt, Elektrogeräte gehören nicht in den Hausmüll.
Nutzen Sie die für die Entsorgung von Elektrogeräten vorgesehenen Sammel-Stellen und geben Sie dort Ihre Elektrogeräte ab, die Sie nicht mehr benutzen werden.
Sie helfen damit die potenziellen Auswirkungen, durch falsche Entsorgung, auf die Umwelt und die menschliche Gesundheit zu vermeiden.
Damit leisten Sie Ihren Beitrag zur Wiederverwertung, zum Recycling und zu anderen Formen der Verwertung von Elektro- und Elektronik-Altgeräten im Sinne der europäischen Richtlinie 2002/96/EG über Elektro- und Elektronikaltgeräte (waste electrical and electronic equipment – WEEE). Die Richtlinie gibt den Rahmen für eine EU-weit gültige Rücknahmen und Verwertung der Altgeräte vor.
Informationen, wo die Geräte zu entsorgen sind, erhalten Sie über Ihre Fachhändler, Kommunen oder die Gemeindeverwaltungen

Before operating this unit, Please read the instruction manual carefully.
This product is for household use only.

Precautions To Avoid Possible Exposure To Excessive Microwave Energy

a) Do not attempt to operate this oven with the door open since this can result in harmful exposure to microwave energy. It is important not to break or tamper with the safety interlocks.
b) Do not place any object between the oven front face and the door or allow soil or cleaner residue to accumulate on sealing surfaces.

c) WARNING: If the door or door seals are damaged, the oven must not be operated until it has been repaired by Feller.

ADDENDUM

If the apparatus is not maintained in a good state of cleanliness, its surface could be degraded and affect the lifespan of the apparatus and lead to a dangerous situation.

SPECIFICATIONS

Rated Voltage: ..... 220-240 V / 50-60 Hz
Rated Input Power (Microwave): ..... 1450 W
Rated Output Power (Microwave): ..... 900 W
Rated Input Power (Grill): ..... 1100 W
Rated Input Power (Convection): 2500W
Oven Capacity: ..... 30 L
Turntable Diameter: ..... 315 mm
External Dimensions (LxWxH): ..... 520×510×335 mm
Net Weight: ..... Approx. 20.5 Kg

IMPORTANT SAFETY INSTRUCTIONS

WARNING

To reduce the risk of fire, electric shock, injury to persons or exposure to excessive microwave oven energy when using your appliance, follow basic precautions, including the following:

1. Warning: Liquids and other foods must not be heated in sealed containers since they are liable to explode.

2. Warning: It is hazardous for anyone other than after sale service centre of Fellller to remove a cover which gives protection against exposure to microwave energy.

3. Warning: Only allow children to use the oven without supervision when adequate instructions have been given so that the child is able to use the oven in a safe way and understand the hazards of improper use.

4. Warning: When the appliance is operated in the combination mode, children should only use the oven under adult supervision due to the temperatures generated. (only for grill series)

5. Only use utensils suitable for use in microwave ovens.

6. The oven should be cleaned regularly and any food deposits should be removed.

7. Read and follow the specific: "PRECAUTIONS TO AVOID POSSIBLE EXPOSURE TO EXCESSIVE MICROWAVE ENERGY".

8. When heating food in plastic or paper containers, keep an eye on the oven due to the possibility of ignition.

9. If smoke is observed, switch off or unplug the appliance and keep the door closed in order to stifle any flames.

10. Do not overcook food.

11. Do not use the oven cavity for storage purposes. Do not store items, such as bread, cookies, etc. inside the oven.

12. Remove wire twist-ties and metal handles from paper or plastic containers/bags before placing them in the oven.

13. Install or locate this oven only in accordance with the installation instructions provided.

14. Eggs in the shell and whole hard-boiled eggs should not be heated in microwave ovens since they may explode, even after microwave heating

has ended.

15. Use this appliance only for its intended uses as described in manual. Do not use corrosive chemicals or vapors in this appliance. This oven is especially designed to heat. It is not designed for industrial or laboratory use.

16. If the supply cord is damaged, it must be replaced by after sale service centre of Feller in order to avoid a hazard.

17. Do not store or use this appliance outdoors.

18. Do not use this oven near water, in a wet basement or near a swimming pool.

19. The temperature of accessible surfaces may be high when the appliance is operating. The surfaces are liable to get hot during use.Keep cord away from heated surface, and do not cover any events on the oven.

20. Do not let cord hang over edge of table or counter.

21. Failure to maintain the oven in a clean condition could lead to deterioration of the surface that could adversely affect the life of the appliance and possibly result in a hazardous situation.

22. The contents of feeding bottles and baby food jars shall be stirred or shaken and the temperature checked before consumption, in order to avoid burns.

23. Microwave heating of beverages can result in delayed eruptive boiling, therefore take care when handling the container.

24. The appliance is not intended for use by persons (including children) with reduced physical, sensory or mental capabilities, or lack of experience and knowledge, unless they have been given supervision or instruction concerning use of the appliance by a person responsible for their safety.

25. Children should be supervised to ensure that they do not play with the appliance.

26. The microwave oven shall not be placed in a cabinet unless it has been tested in a cabinet.

27. The appliances are not intended to be operated by means of an external timer or separate remote-control system.

28. WARNING: Ensure that the appliance is switched off before replacing the lamp to avoid the possibility of electric shock.

29. Accessible parts may become hot during use. Children should be kept away. Steam cleaner is not to be used.

30. Surface of a storage drawer can get hot.

31. Do not use harsh abrasive cleaners or sharp metal scrapers to clean the oven door glass since th y can scratch the surface, which may result in shattering of the glass.

32. During use the appliance becomes hot. Care should be taken to avoid touching heating elements inside the oven.

33. Only use the temperature probe recommended for this oven.(for ovens provided with a facility to use a temperature-sensing probe.)

TO REDUCE THE RISK OF INJURY TO PERSONS GROUNDING INSTALLATION

DANGER

Electric Shock Hazard

Touching some of the internal components can cause serious personal injury or death. Do not disassemble this appliance.

WARNING

Electric Shock Hazard: Improper use of the grounding can result in electric shock. Do not plug into an outlet until appliance is properly installed and grounded.

This appliance must be grounded. In the event of an electrical short circuit, grounding reduces the risk of electric shock by providing an escape wire for the electric current. This appliance is equipped with a cord having a grounding wire with a grounding plug. The plug must be plugged into an outlet that is properly installed and grounded. Consult after sale service centre of Feller if the grounding instructions are not completely understood or if doubt exists as to whether the appliance is properly grounded. If it is necessary to use an extension cord, use only a 3-wire extension cord.

1. A short power-supply cord is provided to reduce the risks resulting from becoming entangled in or tripping over a longer cord.

2. If a long cord set or extension cord is used:

a) The marked electrical rating of the cord set or extension cord should be at least as great as the electrical rating of the appliance.

b) The extension cord must be a groundingtype 3-wire cord.

c) The long cord should be arranged so that it will not drape over the counter top or tabletop where it can be pulled on by children or tripped over unintentionally.

CLEANING

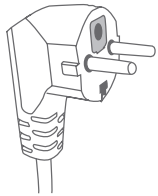

Two-round-pin plug

Be sure to unplug the appliance from the power supply.

1. Clean the inside of the oven after using with a slightly damp cloth.

2. Clean the accessories in the usual way in soapy water.

3. The door frame and seal and neighbouring parts must be cleaned carefully with a damp cloth when they are dirty.

UTENSILS

⚠ CAUTION: Personal Injury Hazard

It is hazardous for anyone other than after sale service centre of Feller to carry out any service or repair operation that involves the removal of a cover which gives protection against exposure to microwave energy.

See the instructions on "Materials you can use in microwave oven or to be avoided in microwave oven." There may be certain non-metallic utensils that are not safe to use for microwaving. If in doubt, you can test the utensil in question following the procedure below.

Utensil Test:

1. Fill a microwave-safe container with 1 cup of cold water (250ml) along with the utensil in question.

2. Cook on maximum power for 1 minute.

3. Carefully feel the utensil. If the empty utensil is warm, do not use it for microwave cooking.

4. Do not exceed 1 minute cooking time.

MATERIALS YOU CAN USE IN MICROWAVE OVEN

Utensil	Remarks
Aluminum foil	Shielding only. Small smooth pieces can be used to cover thin parts of meat or poultry to prevent overcooking. Arcing can occur if foil is too close to oven walls. The foil should be at least 1 inch (2.5 cm) away from oven walls.
Browning dish	Follow Feller's instructions. The bottom of browning dish must be at least 3/16 inch (5mm) above the turntable. Incorrect usage may cause the turntable to break.
Dinnerware	Microwave-safe only. Follow Feller's instructions. Do not use cracked or chipped dishes.
Glass jar	Always remove lid. Use only to heat food until just warm. Most glass jars are not heat resistant and may break.
Glassware	Heat-resistant oven glassware only. Make sure there is no metallic trim. Do not use cracked or chipped dishes.
Oven cooking bags	Follow Feller's instructions. Do not close with metal tie. Make slits to allow steam to escape.
Paper plates & cups	Use for short–term cooking/warming only. Do not leave oven unattended while cooking.
Paper towel	Use to cover food for reheating and absorbing fat. Use with supervision for a short-term cooking only.
Parchment paper	Use as a cover to prevent splattering or a wrap for steaming.
Plastic	Microwave-safe only. Follow Feller's instructions. Should be labeled "Microwave Safe". Some plastic containers soften, as the food inside gets hot. "Boiling bags" and tightly closed plastic bags should be slit, pierced or vented as directed by package.
Plastic wrap	Microwave-safe only. Use to cover food during cooking to retain moisture. Do not allow plastic wrap to touch food.
Thermometer	Microwave-safe only (meat and candy thermometers).
Wax paper	Use as a cover to prevent splattering and retain moisture.

MATERIALS TO BE AVOIDED IN MICROWAVE OVEN

Utensil	Remarks
Aluminum tray	May cause arcing. Transfer food into microwave-safe dish.
Food carton with metal handle	May cause arcing. Transfer food into microwave-safe dish.
Metal or metalt-rimmed utensils	Metal shields the food from microwave energy. Metal trim maycause arcing.
Metal twist ties	May cause arcing and could cause a fire in the oven.
Paper bags	May cause a fire in the oven.
Plastic foam	Plastic foam may melt or contaminate the liquid inside when exposed to high temperature.
Wood	Wood will dry out when used in the microwave oven and may split or crack.

SETTING UP YOUR OVEN

Names of Oven Parts and Accessories

Remove the oven and all materials from the carton and oven cavity

Your oven comes with the following accessories:

Enamel Tray	1
Turntable ring assembly	1
Instruction Manual	1

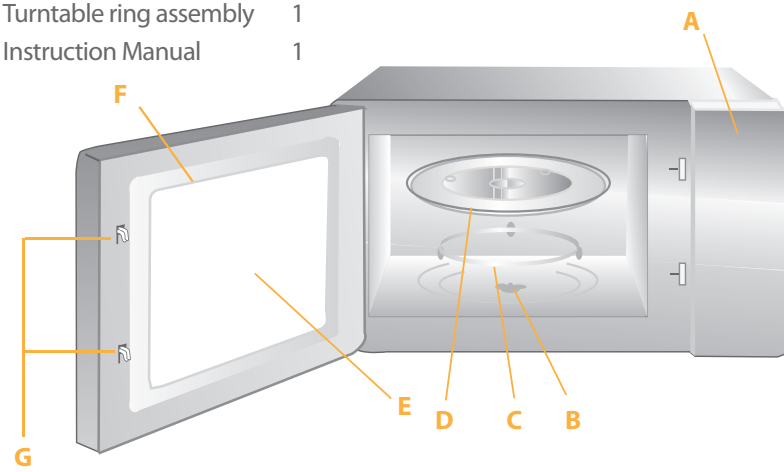

A) Control panel
B) Turntable shaft
C) Turntable ring assembly
D) Glass tray
E) Observation window
F) Door assembly
G) Safety interlock system

Rotisserie skewer
(only for rotisserie series)

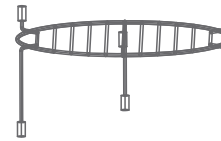

Grill Rack(Only for Grill series)

TURNTABLE INSTALLATION

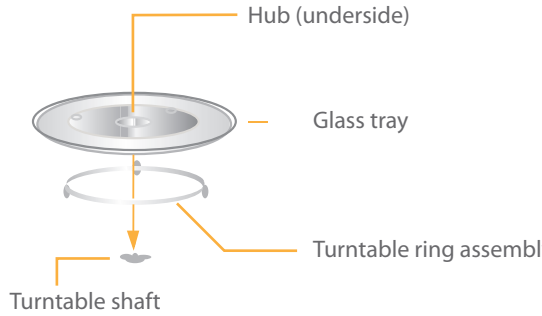

a. Never place the enamel tray upside down. The enamal tray should never be restricted.

b. Both enamal tray must always be used during cooking.

c. All food and containers of food are always placed on the enamel tray forcooking. nearest authorized servic e center.

d. If enamel tray c racks or breaks, contact the after sale service centre of Feller.

COUNTERTOP INSTALLATION

Remove all packing material and accessories.
Examine the oven for any damage such as dents or broken door. Do not install if oven is damaged.

Cabinet: Remove any protective film found on the microwave oven cabinet surface. Do not remove the light brown Mica cover that is attached to the oven cavity to protect the magnetron.

1. Select a level surface that provide enough open space for the intake and/or outlet vents.

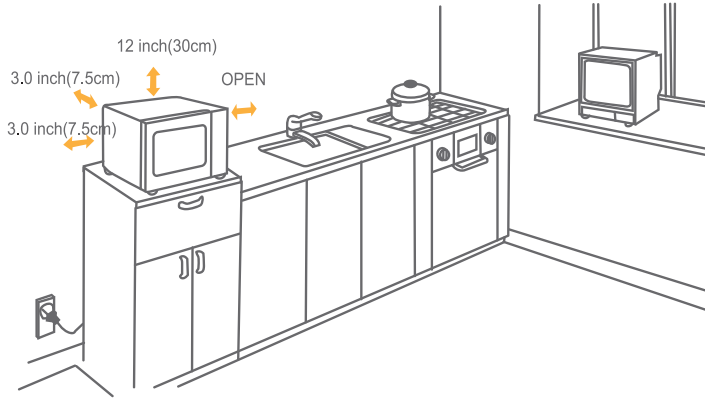

A minimum clearance of 3.0 inches (7.5cm) is required between the oven and any adjacent walls. One side must be open.

1) Leave a minimum clearance of 12 inches (30cm) above the oven.
2) Do not remove the legs from the bottom of the oven.
3) Blocking the intake and/or outlet openings can damage the oven.
4) Place the oven as far away from radios and TV as possible.

Operation of microwave oven may cause interference to your radio or TV reception.

2. Plug your oven into a standard household outlet. Be sure the voltage and the frequency is the same as the voltage and the frequency on the rating label.

WARNING: Do not install oven over a range cooktop or other heat-producing appliance. If installed near or over a heat source, the oven could be damaged and the warranty would be void.

The accessible surface may be hot during operation.

ROTISSERIE SKEWER INSTALLATION

After putting the food on the rotisserie skewer , firstly, connection part 1 of the rotisserie skewer should be aimed at the shaft of the rotary motor. Then the shaft is put into the hole of the connection part. Secondly, put the supporting part 2 of the rotisserie skewer to the upside of the rotisserie skewer which is on the profile of the cavity. There is a semicircular position in the middle of the supporting part, the food can be put on it.

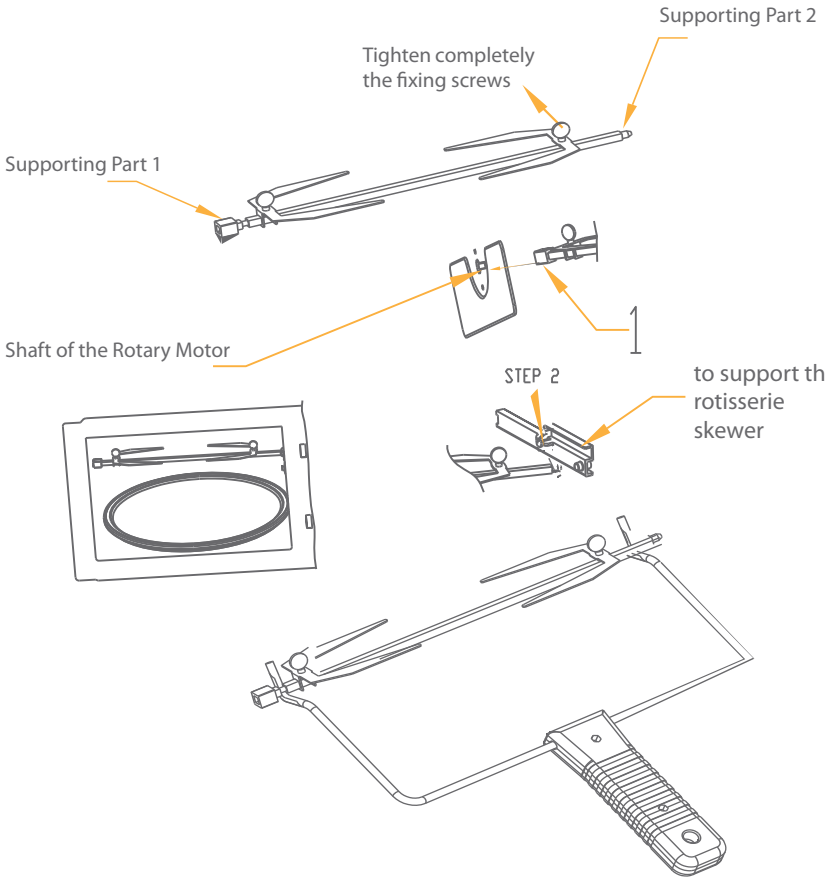

Warning: using the rotisserie skewer under microwave is forbidden.

• This microwave oven uses modern electronic control to adjust cooking parameters to meet your needs better for cooking.

1) Clock Setting

When the microwave oven is electrified, "00:00" will blink, buzzer will ring once.

1. Press " CLOCK/PRE-SET " to choose 12-hour or 24-hour system.
2. Turn " " to adjust the hour figures, the input time should be within 0--23(24-hour) or 1--12(12-hour).
3. Press " CLOCK/PRE-SET ", the minute figures will flash.
4. Turn " " to adjust the minute figures, the input time should be within 0--59.
5. Press " CLOCK/PRE-SET" to finish clock setting. ":" will flash.

1. If the clock is not set, it would not function when powered.
2. During the process of clock setting, if you press " STOP/CLEAR ", the oven will go back to the previous status automatically.

Note

2. Microwave Cooking

Press " MICROWAVE "several times to select the function you want. Turn " " to adjust the cooking time. Press " START/+30SEC./CONFIRM " to start cooking. Example: If you want to use 80% power to cook for 20 minutes, you can operate the oven as the following steps.

1. Press " MICROWAVE " once, the oven will display "P100".
2. Press " MICROWAVE " once again to choose 80% power, the oven will display "P80".
3. Turn " " to adjust the cooking time until the oven display "20:00" (The maximum cooking time is 95 minutes.)
4. Press " START/+30SEC./CONFIRM " to start cooking.

1. Rotisserie skewer cannot be used under the microwave function.
2. the step quantities for the adjustment time of the coding switch are as follow:

0---1 min : 5 seconds
1---5 min : 10 seconds
5---10 min : 30 seconds
10---30 min : 1 minute
30---95 min : 5 minutes

Note

3. Grill Cooking

1. Press the " GRILL/CONV./COMBI. " key once , " G-1 " will flash, and " ᑎᑎ " will light.
2. Press the " START/+30SEC./CONFIRM " to confirm, and grill function will be chosen.
3. Turn " " to adjust the cooking time. (The maximum cooking time is 95 minutes.)
4. Press the " START/+30SEC./CONFIRM " key to start cooking. The " ᑎᑎ " will flash, ":" will be lighted.

Note: If half the grill time passes, the oven should sound twice, and this is normal.
In order to have a better effect of grilling food, you should turn the food over, close the door, and then press "START/+30SEC./CONFIRM" to continue cooking.

4. Convection Cooking(With preheating funtion)

The convection cooking can let you to cook the food as a traditional oven. Microwave is not used. It is recommended that you should preheat the oven to the appropriate temperature before placing the food in the oven.

1. Press the "GRILL/CONV./COMBI. " key once, "G-1" flash.
2. Turn " " to select the convection function. " ℃ " flash, and " ֍ " light. Choose the convection temperature you need by keeping turning it.

Note: the temperature can be chosen from 140 degrees to 230 degrees.

3. Press the " START/+30SEC./CONFIRM " to confirm.
4. Press the " START/+30SEC./CONFIRM " to start preheating.When the preheating temperature arrives, the buzzer will sound twice to remind you to put the food into the oven. The preheated temperature is displayed and flash.
5. Put the food into the oven and close the door.
   Turn " " to adjust the cooking time. (The maximum setting time is 95 minutes.)
6. Press the " START/+30SEC./CONFIRM " key to start cooking.

a. Cooking time cannot be input until the preheating temperature arrives.
If the temperature arrives, door must be opened to input the cooking time.
b. If the time not input in 5 minutes, the oven will stop preheating. The buzzer sound five times and turn back to waiting states.

Note

5. Convection Cooking(Without pre-heating function)

1. Press the " GRILL/CONV./COMBI. " key once, "G-1" flash.
2. Turn " " to select the convection function. " °C" flash, and " " light. Choose the convection temperature you need by keeping turning it.
3. Press the " START/+30SEC./CONFIRM " to confirm.
4. Turn " " to adjust the cooking time. (The maximum setting time is 95 minutes.)
5. Press the " START/+30SEC./CONFIRM" key to start cooking.

6. Combination Cooking

In waiting state, press "START/+30SEC./CONFIRM" key to cook with 100% power level for 30 seconds. Each press on the same key can increase 30 seconds. The maximum cooking time is 95 minutes.

1. Press the " GRILL/CONV./COMBI. " key once, "G-1" flash.
2. Turn " " to select the combination function. " C-1, C-2, C-3 or C-4 " flash, and the related indicators light.
3. Press the " START/+30SEC./CONFIRM " to confirm.
4. Turn " " to adjust the cooking time. (The maximum setting time is 95 minutes.)

5) Press the " START/+30SEC./CONFIRM" key to start cooking.

Instructions	Display	Microwave	Grill	Convection
1	C-1	●		●
2	C-2	●	●	
3	C-3		●	●
4	C-4	●	●	●

7.Multi-Stage Cooking

Three stages of cooking can be maximumly set. If one stages is defrosting,

it should be put in the first stage. The buzzer will ring once after each stage and the next stage will begin.
Auto menu cannot be set as one of multi-stage cooking Example: if you want to cook with 100% microwave power for 10 minutes+ 80% microwave power for 5 minutes. The steps are as following:

1. Press "MICROWAVE" once to choose 100% microwave power;
2. Turn " " to adjust the cooking time of 10 minutes;
3. Press"MICROWAVE" twice to choose 80% microwave power;
4. Turn " " to adjust the cooking time of 5 minutes;
5. Press "START/+30 SEC./ CONFIRM" to start cooking.

8. Speedy Microwave Cooking

In waiting state, press "START/+30SEC./CONFIRM" key to cook with 100% power level for 30 seconds. Each press on the same key can increase 30 seconds. The maximum cooking time is 95 minutes.

Note: this function cannot work under defrost, auto menu and multi-stage state.

9. per-set Function

1. Set the clock first. (Consult the instruction of clock setting.)
2. Input the cooking program. Three stages can be set at most. De frosting should not be set here. Auto cooking cannot be set in multi-stage.

Do not press "START/+30SEC./CONFIRM" to start cooking at the last step.

3. Press " CLOCK/PRE-SET ". The current clock is displayed. The hour figure flash;
4. Turn " " to adjust the hour figures, the input time should be within 0--23(24-hour) or 1--12(12-hour).
5. Press " CLOCK/PRE-SET ", the minute figures will flash.
6. Turn " " to adjust the minute figures, the input time should be within 0--59.
7. Press " START/+30SEC./CONFIRM " to finish setting. ":" will light, buzzer will ring twice when the time arrives, then cooking will start automatically.

Note: clock must be set first. Otherwise,pre-set function will not work.

10. Defrost By Weight

1. Press "DEFROST/AUTO REHEAT" once,the oven will display "dEF1".
2. Turn" " to select the weight of food. At the same time, " ", " " and "g" indicators will be lighted. The weight should be 100-2000g.
3. Press "START/+30SEC./CONFIRM" key to start defrosting, " " and " " indicators will flash and "g" indicator will go out.

11. Auto Reheat

1. Press "DEFROST/AUTO REHEAT " twice, the oven display "h-1".
2. Turn " " to select the weight of food. At the same time, " " , " " and "g" indicators will light.
3. Press " START/+30SEC./CONFIRM" key to start. " " and " " indicators will flash and "g"indicators will go out.

Reheat Chart

Menu	Weight(g)	Display
h-1 Auto Reheat	150	150
	250	250
	350	350
	450	450
	600	600

12. ROTISSERIE COOKING

1. Press "ROTISSERIE" once, the oven displays "b-1", and the related indicators will light.

Press "ROTISSERIE" several times to choose the functon you want.

2. Press "START/+30SEC/CONFIRM" to start cooking, and the related indicator will flash.

Note: The food weight on the rotisserie skewer must be no more than 1.5kg.

Rotisserie Chart

kind	Weight(g)	Display
Roast Chicken	1000	b-1
	1200	b-2
	1400	b-3
Speedy Roast Chicken	1000	b-4
	1200	b-5
	1400	b-6

13. Auto Menu

1. In waiting states, turn " " right, "A1" will flash, at the same time, " AUTO " and "FISH" indicator will light;
   Choose the different menu by turning " " continually;
2. Press "START/ +30 SEC./CONFIRM"to confirm the menu you need.
3. Turn " " to choose the weight or portion of food.
4. Press "START/ +30 SEC./CONFIRM" to start cooking.

14. Inquiring Function

1. In cooking state, press "MICROWAVE"," ROTISSERIE" or " GRILL/ CONV./COMBI.", the current power will be displayed for 2-3 seconds.
2. In pre-set state, press " CLOCK/PRE-SET " to inquire the time for delay start cooking. The pre-set time will flash for 2-3 seconds, then the oven will turn back to the clock display.
3. During cooking state, press "CLOCK/PRE-SET" to check the current time. And it will be displayed for 2-3 seconds.

15. Lock-out Function for Children Lock

In waiting state, press "STOP/CLEAR" for 3 seconds, there will be a long "beep" denoting entering to the children-lock state, at the same time, the indicator " " will light.
Lock quitting: In locked state, press "STOP/CLEAR" for 3 seconds, there will be a long "beep" denoting that the lock is released, and the indicator " " will disappear.

16. Specification

1. The buzzer will sound once when turning the knob at the beginning;
2. "START/+30 SEC./CONFIRM" must be pressed to continue cooking if the door is opened during cooking;
3. Once the cooking programme has been set , "START/+30 SEC./CON FIRM" is not pressed in 5 minutes. The current time will be displayed. The setting will be cancelled.
4. The buzzer sounds once by efficient press, inefficient press will be no responce.
5. The buzzer will sound five times to remind you when cooking is finished.

Menu	Weight	Display
FISH	150g	150
	250g	250
	350g	350
	450g	450
	650g	650
SOUP	200ml	200
	400ml	400
	600ml	600
MEAT	150g	150
	300g	300
	450g	450
	600g	600
BREAD	50g	50
	100g	100
	150g	150
PIZZA	200g	200
	300g	300
	400g	400
CAKE	475g	475
PASTA	50g(with water 450g)	50
	100g(with water 800g)	100
	150g(with water 1200g)	150
CHICKEN	500g	500
	750g	750
	1000g	1000
	1200g	1200
VEGETABLE	150g	150
	350g	350
	500g	500
POTATO	1(230g)	1
	2(460g)	2
	3(690g)	3

Note: Cake menu is under convection cooking with 160 -warm-up function, and you should preheat first following the auto menu operation, when the oven reaches the temperature, it will stop working and sound to remind opening the door to put cake in, then press "Start/+30Sec./Confirm" to start cooking.

TROUBLE SHOOTING

Normal	
Microwave oven interfering TV reception	Radio and TV reception may be interfered when microwave oven operating. It is similar to the interference of small electrical appliances, like mixer, vacuum cleaner and electric fan. It is normal.
Dim oven light	In low power microwave cooking, oven light may become dim. It is normal.
Steam accumulating on door, hot air out of vents	In cooking, steam may come out of food. Most will get out from vents. But some may accumulate on cool place like oven door. It is normal.
Oven started accidentally with no food in	It is forbidden to run the unit without any food inside. It is very dangerous.

Trouble	Possible Cause	Remedy
Oven can not be started.	1. Power corn not plugged tightly.	Unplug. Then plug again after 10 seconds.
	2. Fuse blowing or circuit breaker works.	Replace fuse or reset circuit breaker (repaired by professional personnel of Feller)
	3. Trouble with outlet.	Test outlet with other electrical appliances.
Oven doesn not heat.	4. Door not closed well.	Close door well.
Glass turntable makes noise when microwave oven operates.	5. Dirty roller rest and oven bottom.	Refer to "Maintenance of Microwave" to clean dirty parts.

NOTE

According to Waste of Electrical and Electronic Equipment (WEEE) directive, WEEE should be separately collected and treated. If at any time in future you need to dispose of this product please do NOT dispose of this product with household waste. Please send this product to WEEE collecting points or after sale ervice centre of Feller.

یادداشت

موارد عادی	
آون مایکروویو باعث اختلال در تلویزیون می‌شود.	گیرندگی دستگاه‌های رادیویی و تلویزیونی ممکن است در زمانی که آون مایکروویو در حال کارکردن است تحت تأثیر قرار بگیرد که شبیه به تداخل کارکرد وسایل برقی کوچک (مانند همزن، جاروبرقی، پنکه‌ی برقی) است. این امر، عادی است.
چراغ آون کم‌نور است.	در زمان پخت با عملکرد مایکروویو و با توان کم، نور چراغ آون ممکن است کم شود که مسئله‌ای عادی است.
بخارگرفتگی بر روی در و خروج هوای گرم از روزنه‌ها	در هنگام پخت، ممکن است بخار از غذا خارج شود که بیشتر آن از روزنه‌های خروجی بیرون می‌آید، ولی مقداری از آن ممکن است بر روی سطوح خنک مانند در آون میعان کند. این امر، عادی است.
آون به‌طور تصادفی بدون مواد غذایی شروع به کار کرده‌است.	به‌کار انداختن آون، بدون آنکه غذایی درون آن باشد، ممنوع است.این مسئله، بسیار خطرناک است.

مشکل	علت احتمالی	راه‌حل
نمی‌توان آون را روشن کرد.	۱. دوشاخه، به خوبی به پریز برق متصل نشده است.	دوشاخه را از پریز برق جدا کنید و دوباره، پس از ۱۰ ثانیه، محکم به پریز متصل کنید.
	۲. قطع شدن فیوز یا قطع شدن جریان الکتریکی	فیوز را عوض کنید یا قطع‌کننده‌ی مدار را مجدداً به کار بیندازید (این کارها را باید افراد ماهر و متخصص یکی از مراکز مجاز خدمات پس‌ازفروش فلر انجام دهند).
	۳. پریز برق، ایرادی دارد.	پریز برق را با وسایل برقی دیگر کنترل کنید.
آون داغ نمی‌شود.	۴. در به خوبی بسته نشده است.	در را به طور کامل ببندید.
به هنگام کارکردن آون مایکروویو، صفحه‌گردان شیشه‌ای صدا می‌دهد.	۵. حامل صفحه‌گردان یا غلتک‌های زیرین آن یا تهِ آون، کثیف شده است.	برای تمیزکاری اجزا، به بخش «نگهداری مایکروویو» رجوع کنید.

نکته: منوی پخت کیک در زیر عملکرد پخت همرفتی (Convection) با عملکرد گرم‌کردن ۱۶۰ درجه‌ی سانتی‌گرادی قرار دارد. به روش منوی پخت خودکار، می‌باید ابتدا دستگاه را از پیش گرم کرد. هنگامی که آون به دمای مناسب رسید، عملکرد آن متوقف می‌شود و علامتی صوتی شنیده می‌شود. در این مرحله می‌باید در آون را باز کرد و کیک را در دستگاه قرار داد. سپس می‌باید دکمه‌ی "آغاز/ افزایش ۳۰ ثانیه‌ای/ تأیید" را بزنید.

توجّه

مطابق با رهنمودهای مربوط به دورانداختن تجهیزات و دستگاه‌های برقی و الکترونیکی (WEEE)، این موارد را باید جداگانه جمع‌آوری و بازیافت کرد. اگر در هر زمانی در آینده نیاز به دورانداختن این دستگاه پیدا کردید، لطفاً آن را با زباله‌های خانگی دور نیندازید. دستگاه را به نزدیک‌ترین مرکز جمع‌آوری زباله‌های صنعتی یا یکی از مراکز مجاز خدمات پس‌ازفروش فلر تحویل دهید.

دستورغذا	وزن	صفحه‌ی نمایش
ماهی	۱۵۰ گرم	۱۵۰
	۲۵۰ گرم	۲۵۰
	۳۵۰ گرم	۳۵۰
	۴۵۰ گرم	۴۵۰
	۶۵۰ گرم	۶۵۰
سوپ	۲۰۰میلی‌لیتر	۲۰۰
	۴۰۰میلی‌لیتر	۴۰۰
	۶۰۰میلی‌لیتر	۶۰۰
گوشت	۱۵۰ گرم	۱۵۰
	۳۰۰ گرم	۳۰۰
	۴۵۰ گرم	۴۵۰
	۶۰۰ گرم	۶۰۰
نان	۵۰ گرم	۵۰
	۱۰۰ گرم	۱۰۰
	۱۵۰ گرم	۱۵۰
پیتزا	۲۰۰ گرم	۲۰۰
	۳۰۰ گرم	۳۰۰
	۴۰۰ گرم	۴۰۰
کیک	۴۷۵ گرم	۴۷۵
پاستا	۵۰ گرم (۴۵۰ گرم با آب)	۵۰
	۱۰۰ گرم (۸۰۰ گرم با آب)	۱۰۰
	۱۵۰ گرم (۱۲۰۰ گرم با آب)	۱۵۰
مرغ	۵۰۰ گرم	۵۰۰
	۷۵۰ گرم	۷۵۰
	۱۰۰۰ گرم	۱۰۰۰
	۱۲۰۰ گرم	۱۲۰۰
سبزیجات	۱۵۰ گرم	۱۵۰
	۳۵۰ گرم	۳۵۰
	۵۰۰ گرم	۵۰۰
سیب‌زمینی	۲۳۰ گرم	۱
	۴۶۰ گرم	۲
	۶۹۰ گرم	۳

جاری را وارسی کنید. این زمان به مدت ۲ تا ۳ ثانیه نمایش داده می‌شود.

۱۵. عملکرد قفل ایمنی کودک

قفل کـــردن: در حالت انتظار، دکمه‌ی «ایســـت/پاک‌کن» (STOP/CLEAR) را برای ۳ ثانیه فشـــار دهید. علامت صوتی ممتدی شنیده می‌شود تا اعلام کند که دستگاه وارد حالت قفل شده است و، هم‌زمان، نشانگر 0ـــ در صفحه‌ی نمایش ظاهر می‌شود.

بازکردن قفل: در حالت انتظار، دکمه‌ی «ایست/پاک‌کن» (STOP/CLEAR) را برای ۳ ثانیه فشار دهید. علامت صوتی ممتدی شنیده می‌شود تا اعلام کند که قفل دستگاه باز شده است و، هم‌زمان، نشانگر 0ـــ از صفحه‌ی نمایش ناپدید می‌شود.

۱۶. مشخصات

۱. به هنگام چرخاندن اولیه پیچ تنظیم، علامتی صوتی از دستگاه شنیده می‌شود.
۲. اگر به هنگام پخت، در باز شود، برای ادامه‌ی فرایند پخت، باید دکمه‌ی «آغاز/افزایش ۳۰ ثانیه‌ای/تأیید» (START/+30SEC./CONFIRM) را زد.
۳. پس از تنظیم برنامه‌ی پخت، تا ۵ دقیقه دکمه‌ی «آغاز/افزایش ۳۰ ثانیه‌ای/تأیید» (START/+30SEC./CONFIRM)؛ عمـــل نخواهـــد کرد. وقـــت جاری نمایش داده خواهد شد و تنظیمات لغو خواهند شد.
۴. با فشـــار کافی علامتی صوتی شنیده می‌شـــود. در صورت کافی نبودن فشار، واکنشی ایجاد نمی‌شود.
۵. پس از پایان فرایند پخت، دســـتگاه ۵ بار بوق می‌زند تا به شـــما یادآوری کند که پخت پایان یافته است.

جدول جوجه‌گردان

نوع	وزن (گرم)	صفحه‌ی نمایش
مرغ بریان	۱۰۰۰	
	۱۲۰۰	
	۱۴۰۰	
مرغ بریان سریع	۱۰۰۰	
	۱۲۰۰	
	۱۴۰۰	

۱۳. دستورغذای خودکار

۱. در حالت انتظار (آماده‌به‌کار یا stand-by)، پیچ تنظیم را به راست بچرخانید. «A1» چشمک خواهد زد و هم‌زمان، نشانگرهای «AUTO» و«FISH» روشن می شوند.
با چرخاندن پیوسته‌ی دستورغذاها را تغییر دهید.
۲. دکمه‌ی «آغاز/افزایش ۳۰ ثانیه‌ای/تأیید» (START/+30SEC./CONFIRM) را بزنید تا دستورغذای موردنظر را تأیید کنید.
۳. پیچ تنظیم را برای انتخاب وزن غذا بچرخانید.
۴. «آغاز/ افزایش ۳۰ ثانیه‌ای/تأیید» (START/+30SEC./CONFIRM) را بزنید تا فرایند پخت آغاز شود.

۱۴. عملکرد جستجوگر

۱. در حالت پخت، دکمه‌ی «مایکروویو» (MICROWAVE) یا «گریل/همرفتی/ترکیبی» (GRILL/CONV./COMBI.) را بزنید. توان جاری به مدت ۲ تا ۳ ثانیه نمایش داده می‌شود.
۲. در حالت پیش‌تنظیم، دکمه‌ی «ساعت/پیش‌تنظیم» (CLOCK/PRE-SET) را بزنید تا مدت‌زمان تأخیر پیش از آغاز پخت را ببینید. زمان پیش‌تنظیمی به مدت ۲ تا ۳ ثانیه نمایش داده می‌شود و سپس آون به وضعیت اول بر می‌گردد.
۳. به هنگام پخت، دکمه‌ی «ساعت/پیش‌تنظیم» (CLOCK/PRE-SET) را بزنید تا زمان

انتخابی می‌تواند بین ۱۰۰ و ۲۰۰۰ گرم باشد.

۳. دکمه‌ی "آغاز/افزایش ۳۰ ثانیه‌ای/تأیید" (START/+30SEC./CONFIRM) را بزنید تا فرایند یخ‌زدایی آغاز شود. نشانگرهای و ** چشمک می‌زنند و "g" خاموش خواهد شد.

۱۱. گرم‌کردن خودکار

۱. دکمه‌ی «یخ‌زدایی/گرم‌کردن خودکار» (DEFROST/AUTO REHEAT) را دو بار فشار دهید. «h-1» در صفحه‌ی نمایش نشان داده می‌شود.

۲. پیچ تنظیم را برای انتخاب وزن غذا بچرخانید. هم‌زمان، نشانگرهای ، «AUTO» و «g» روشن خواهند شد.

۳. دکمه‌ی «آغاز/ افزایش ۳۰ ثانیه‌ای/تأیید» (START/+30SEC./CONFIRM) را بزنید تا فرایند آغاز شود. نشانگرهای و «AUTO» چشمک می‌زنند و نشانگر «g» خاموش می‌شود.

منو	وزن (گرم)	صفحه‌ی نمایش
h-1 گرم‌کردن خودکار	۱۵۰	
	۲۵۰	
	۳۵۰	
	۴۵۰	
	۶۰۰	

۱۲. پخت با جوجه‌گردان

۱. دکمه‌ی "جوجه‌گردان" (ROTISSERIE) را یک بار بزنید. "b–۱" در صفحه‌ی نمایش نشان داده می‌شود و نشانگرهای مربوط روشن می‌گردند. دکمه‌ی جوجه‌گردان را چندین بار بزنید تا عملکرد دلخواه انتخاب شود.

۲. دکمه‌ی "آغاز/افزایش ۳۰ ثانیه‌ای/تأیید" (START/+30SEC./CONFIRM) را بزنید تا فرایند پخت آغاز شود و نشانگر مربوط چشمک بزند.

نکته: وزن غذایی که روی جوجه‌گردان است نباید بیش از ۱/۵ کیلوگرم باشد.

۸. پخت سریع با مایکروویو

در حالت انتظار، دکمه‌ی "آغاز/افزایش ۳۰ ثانیه‌ای/تأیید" (START/+30SEC./CONFIRM) را بزنید تا غذا با توان ۱۰۰ درصد و به مدت ۳۰ ثانیه بپزد. با هر بار زدنِ این دکمه، مدت‌زمان را می‌توان ۳۰ ثانیه افزایش داد. حداکثر مدت‌زمان پخت، ۹۵ دقیقه است.

نکته: از این عملکرد نمی‌توان در حالت‌های یخ‌زدایی، دستورغذای خودکار، و پخت چندمرحله‌ای استفاده کرد.

۹. عملکرد پیش‌تنظیم

۱. نخست ساعت دستگاه را تنظیم کنید (به بخش «تنظیم ساعت» رجوع کنید).
۲. برنامه‌ی پخت را وارد کنید. حداکثر ۳ مرحله‌ی پخت متوالی را می‌توان تنظیم کرد. در اینجا، نباید یخ‌زدایی را تنظیم نمود. دستورغذای خودکار را نمی‌توان در پخت چندمرحله‌ای تنظیم نمود.
۳. دکمه‌ی «ساعت/پیش‌تنظیم» (CLOCK/PRE-SET) را بزنید. وقت جاری نمایش داده می‌شود و عددِ مربوط به ساعت چشمک خواهد زد.

۴. پیچ تنظیم را بچرخانید تا عدد ساعت را تنظیم کنید. زمان واردشده می‌باید بین ۰ و ۲۳ (برای نظام ۲۴ ساعته) یا ۰ و ۱۲ (برای نظام ۱۲ ساعته) باشد.

۵. دکمه‌ی «ساعت/پیش‌تنظیم» (CLOCK/PRE-SET) را بزنید. عدد دقیقه چشمک خواهد زد.

۶. پیچ تنظیم را بچرخانید تا عدد دقیقه را تنظیم کنید. زمان واردشده می‌باید بین ۰ و ۵۹ باشد.
۷. دکمه‌ی «آغاز/افزایش ۳۰ ثانیه‌ای/تأیید» (START/+30SEC./CONFIRM) را بزنید تا کار تنظیمات پایان یابد. «:» روشن خواهد شد و، در زمان مقرر، صدای علامت صوتی دو بار شنیده می‌شود. سپس فرایند پخت به‌طور خودکار آغاز می‌گردد.

نکته: نخست می‌باید ساعت را تنظیم کرد؛ و گرنه، عملکرد پیش‌تنظیم کار نخواهد کرد.

۱۰. یخ‌زدایی بر اساس وزن

۱. دکمه‌ی "یخ‌زدایی/گرم‌کردن خودکار" (DEFROST/AUTO REHEAT) را یک بار بزنید. "dEF1" در صفحه‌ی نمایش نشان داده خواهد شد.

۲. پیچ تنظیم را برای انتخاب وزن غذا بچرخانید. هم‌زمان، نشانگرهای و ** و "g" در صفحه روشن می‌شوند. وزن

۳. دکمه‌ی «آغاز/افزایش ۳۰ثانیه‌ای/تأیید» (START/+30SEC./CONFIRM) را بزنید تا تأیید کنید.
۴. پیـــچ تنظیم را برای تنظیم مدت‌زمـــان پخت بچرخانید (حداکثر مدت‌زمان تنظیمی می‌تواند ۹۵ دقیقه باشد).
۵. دکمه‌ی «آغاز/افزایش ۳۰ثانیه‌ای/تأیید» (START/+30SEC./CONFIRM) را بزنید تا پخت آغاز شود.

دستورالعمل‌های پخت ترکیبی

دستورالعمل	صفحه‌ی نمایش	مایکروویو	گریل	همرفتی
۱	C-1	●		●
۲	C-2	●	●	
۳	C-3		●	●
۴	C-4	●	●	●

۷. پخت چندمرحله‌ای

حداکثر سه مرحله‌ی پخت را می‌توان تنظیم کرد. اگر یکی از مرحله‌ها یخ‌زدایی است، باید آن را نخســـتین مرحله قرار داد. علامتی صوتی پس از هر مرحله شـــنیده می‌شود و مرحله‌ی بعدی آغاز می‌گردد.

نکته: "دســـتورغذای خـــودکار" (AUTO MENU) یکـــی از مرحله‌های پخت به حساب نمی‌آید.

مثـــال: اگر می‌خواهید با توان ۱۰۰ درصد مایکروویـــو و به مدت ۱۰ دقیقه + توان ۸۰ درصد مایکروویو و به مدت ۵ دقیقه غذای‌تان را درست کنید، به روش زیر عمل کنید:
۱. دکمه‌ی «مایکروویو» (MICROWAVE) را یک بار فشار دهید تا توان ۱۰۰ درصد مایکروویو انتخاب شود.
۲. پیچ تنظیم را برای تنظیم مدت‌زمان پخت روی ۱۰ دقیقه بچرخانید.
۳. دکمه‌ی «مایکروویو» (MICROWAVE) را دو بار بزنید تا توان مایکروویو روی ۸۰ درصد تنظیم شود.
۴. پیچ تنظیم را برای انتخاب مدت‌زمان ۵ دقیقه بچرخانید.
۵. دکمه‌ی «آغاز/افزایش ۳۰ ثانیه‌ای/تأیید» (START/+30SEC./CONFIRM) را بزنید تا فرایند پخت آغاز شود.

۴. دکمه‌ی «آغاز/افزایش ۳۰ ثانیه‌ای/تأیید» (START/+30SEC./CONFIRM) را بزنید تا پیش‌گرمایش (ازپیش‌گرم‌کردن) آغاز شود. وقتی دمای پیش‌گرمایش تنظیمی حاصل شد، علامتی صوتی دو بار شنیده می‌شود تا به شما یادآوری کند که باید غذا را در آون بگذارید. دمای پیش‌گرمایش در صفحه‌ی نمایش نشان داده می‌شود و چشمک می‌زند.

۵. غذا را در آون بگذارید و در را ببندید.

پیچ تنظیم را برای تنظیم مدت‌زمان پخت بچرخانید (حداکثر مدت‌زمان تنظیمی می‌تواند ۹۵ دقیقه باشد).

۶. دکمه‌ی «آغاز/افزایش ۳۰ ثانیه‌ای/تأیید» (START/+30SEC./CONFIRM) را بزنید تا پخت آغاز شود.

۶. پخت همرفتی (بدون عملکرد از پیش‌گرم‌کردن)

۱. دکمه‌ی «گریل/همرفتی/ترکیبی» (GRILL/CONV.COMBI.) را یک‌بار بزنید. نوشته‌ی «G-1» چشمک خواهد زد.

۲. پیچ تنظیم را بچرخانید تا عملکرد همرفتی را انتخاب کنید. «C°» چشمک خواهد زد و «⊛» روشن خواهد شد. دمای همرفتی موردنظرتان را با چرخاندن پیچ تنظیم انتخاب کنید.

نکته: دمای همرفتی انتخابی شما می‌تواند از ۱۴۰ تا ۲۳۰ درجه‌ی سانتی‌گراد باشد.

۳. دکمه‌ی «آغاز/افزایش ۳۰ ثانیه‌ای/تأیید» (START/+30SEC./CONFIRM) را بزنید تا تأیید کنید.

۴. پیچ تنظیم را برای تنظیم مدت‌زمان پخت بچرخانید (حداکثر مدت‌زمان تنظیمی می‌تواند ۹۵ دقیقه باشد).

۵. کلید «آغاز/افزایش ۳۰ ثانیه‌ای/تأیید» (START/+30SEC./CONFIRM) را بزنید تا پخت آغاز شود.

۷. پخت ترکیبی

۱. دکمه‌ی «گریل/همرفتی/ترکیبی» (GRILL/CONV.COMBI.) را یک‌بار بزنید. نوشته‌ی «G–۱» چشمک خواهد زد.

۲. پیچ تنظیم را بچرخانید تا یکی از عملکردهای ترکیبی را انتخاب کنید. «C–۱»، «C–۲»، «C–۳»، و «C–۴» چشمک خواهند زد و نشانگرهای مربوط روشن خواهند شد.

جدول توان‌های مایکروویو

فشارداد ن دکمه‌ی ماکروویو	یک بار	دو بار	سه بار	چهار بار	پنج بار
توان مایکروویو	۱۰۰ درصد	۸۰ درصد	۵۰ درصد	۳۰ درصد	۱۰ درصد

۳. پخت با گریل

۱. دکمه‌ی "گریل /همرفتی /ترکیبی" (GRILL/CONV/COMBI.) را یک بار بزنید. نوشته‌ی "G-1" چشمک خواهد زد و «⎍» روشن می‌شود.

۲. دکمه‌ی "آغاز /افزایش ۳۰ ثانیه‌ای /تأیید" (START/+30SEC./CONFIRM) را بزنید تا تأیید کنید و عملکرد گریل انتخاب شود.

۳. پیچ تنظیم را برای تنظیم مدت‌زمان پخت بچرخانید (حداکثر مدت‌زمان پخت ۹۵ دقیقه است).

۴. دکمه‌ی " آغاز / افزایش ۳۰ ثانیه‌ای /تأیید" (START/+30SEC./CONFIRM) را بزنید تا پخت آغاز شود. ⎍ چشمک می‌زند و ":" روشن می‌شود.

نکته: پس از گذشت نیمی از مدت‌زمان پخت با گریل، علامت صوتی دستگاه دو بار شنیده می‌شود. تا به شما یادآوری کند که باید غذا را بر گردانید. در را ببندید و دکمه‌ی آغاز را بزنید، تا فرایند پخت ادامه یابد.

۴– پخت همرفتی (با عملکرد ازپیش‌گرم‌کردن)

پخت همرفتی این امکان را برای شما فراهم می‌سازد که غذا را همچون اجاق سنتی بپزید. در این روش از ریزموج‌ها استفاده نمی‌شود. پیش از گذاشتن غذا در آون، توصیه می‌شود که آون را از پیش تا دمای مناسبی گرم کنید.

۱. دکمه‌ی «گریل /همرفتی /ترکیبی» (GRILL/CONV.COMBI.) را یک بار بزنید. نوشته‌ی «G-1» چشمک خواهد زد.

۲. پیچ تنظیم را بچرخانید تا عملکرد همرفتی را انتخاب کنید. «°C» چشمک خواهد زد و «⎈» روشن خواهد شد. دمای همرفتی موردنظرتان را با چرخاندن پیچ تنظیم انتخاب کنید.

نکته: دمای همرفتی انتخابی شما می‌تواند از ۱۴۰ تا ۲۳۰ درجه‌ی سانتی‌گراد باشد.

۳. دکمه‌ی «آغاز/افزایش ۳۰ ثانیه‌ای/تأیید» (START/+30SEC./CONFIRM) را بزنید تا تأیید کنید.

۵. دکمه‌ی "ساعت/پیش‌تنظیم" (CLOCK/PRE-SET) را بزنید تا تنظیم ساعت پایان یابد. ":" چشمک خواهد زد.

۱. اگر ساعت را تنظیم نکنید، به هنگام روشن‌کردن دستگاه، کار نخواهد کرد.
۲. در طی فرایند تنظیم ساعت، اگر دکمه‌ی "ایست/ پاک‌کن" (STOP/CLEAR) را بزنید، آون به‌طور خودکار به وضعیت پیشین باز خواهد گشت.

۲- پخت با مایکروویو

دکمه‌ی «مایکروویو» (MICROWAVE) را چندین بار فشار دهید تا عملکرد موردنظرتان انتخاب شود. پیچ تنظیم را بچرخانید و زمان پخت را تنظیم کنید. سپس دکمه‌ی «آغاز/افزایش ۳۰ ثانیه‌ای/تأیید» (START/+30SEC./CONFIRM) را بزنید تا پخت آغاز شود.

نمونه: اگر بخواهید از ۸۰ درصد توان برای پخت به مدت ۲۰ دقیقه استفاده کنید، می‌توانید آون را به روش زیر به کار بیندازید.

۱. دکمه‌ی «مایکروویو» (MICROWAVE) را یک بار بزنید.

آون نوشته‌ی «P ۱۰۰» را نمایش می‌دهد.

۲. دکمه‌ی «مایکروویو» (MICROWAVE) را یک بار دیگر بزنید تا توان ۸۰ درصد (۸۰%) را انتخاب کنید. دستگاه P ۸۰ را نشان می‌دهد.

۳. پیچ تنظیم را بچرخانید تا زمان پخت را تنظیم کنید و نوشته‌ی «۲۰:۰۰» در صفحه‌ی نمایش ظاهر شود (حداکثر مدت‌زمان پخت ۹۵ دقیقه است).
۴. دکمه‌ی «آغاز/افزایش ۳۰ ثانیه‌ای/تأیید» (START/+30SEC./CONFIRM) را بزنید تا فرایند پخت آغاز شود.

نکته:

۱. سیخ جوجه‌گردان را نمی‌توان هنگام عملکرد مایکروویو به کار برد.
۲. مقادیر پلکانی برای مدت زمان تنظیمی تغییر رمزگذاری به شرح زیر اند:

۰–۱ دقیقه:	۵ ثانیه	۱۰–۳۰ دقیقه:	۱ دقیقه
۱–۵ دقیقه:	۱۰ ثانیه	۳۰–۹۵ دقیقه:	۵ دقیقه
۱–۱۵ دقیقه:	۳۰ ثانیه		

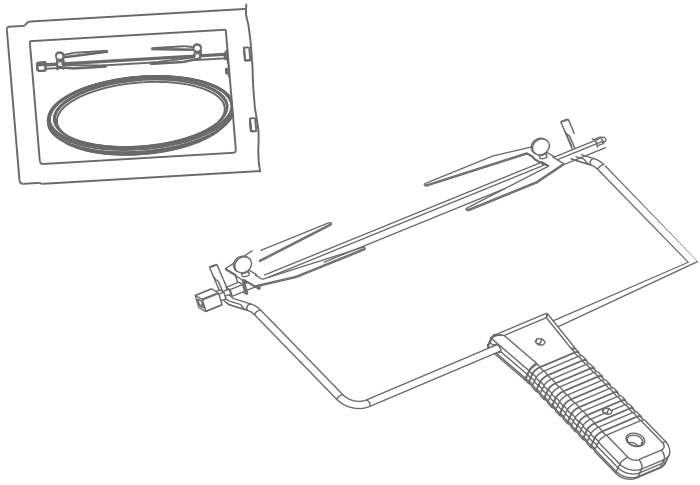

هشدار: استفاده از سیخ جوجه‌گردان در حالت پخت با مایکروویو ممنوع است.

روش استفاده

این آون مایکروویو مجهز به کنترلگرهای الکترونیکی مدرنی برای تنظیم مشـــخصه‌های پخت است تا نیازهای شما را در پخت بهتر برآورده کند.

۱. تنظیم ساعت

همین که دوشـــاخه‌ی دستگاه به برق زده شود، نوشته‌ی "۰:۰۰" در صفحه‌ی نمایش آن ظاهر شده، صدای یک علامت صوتی از دستگاه شنیده می‌شود.

۱. دکمه‌ی "ساعت/پیش‌تنظیم" (CLOCK/PRE-SET) را بزنید تا یکی از دو سیستم ۱۲ یا ۲۴ ساعته را برگزینید.

۲. پیچ تنظیم را بچرخانید تا اعداد ساعت را وارد کنید. این اعداد باید بین ۰ تا ۲۳ (در نظام ۲۴ ساعته) یا بین ۰ و ۱۲ (در نظام ۱۲ ساعته) باشند.

۳. دکمه‌ی "ساعت/پیش‌تنظیم" (CLOCK/PRE-SET) را بزنید. اعداد دقیقه چشمک‌زن خواهند شد.

۴. پیـــچ تنظیم را بچرخانید تا اعداد دقیقه را وارد کنید. این اعداد باید بین ۰ و ۵۹ باشند.

آون‌تان آسیب برساند.

۴. آون را به‌دور از رادیو و تلویزیون قرار دهید.
کارِ ریزموج‌ها ممکن است باعث ایجاد تداخل در گیرنده‌های رادیویی و تلویزیونی شود.

۵. دوشاخه‌ی آون را به پریزی خانگی و استاندارد بزنید. مطمئن شوید که ولتاژ و بسامد پریز برق منزل‌تان با ولتاژ و بسامد برق دستگاه یکی باشد.

هشدار: آون را بر روی آون گازی یا برقی یا امثال آنها قرار ندهید. اگر آون را در نزدیکی منابع گرمایی نصب کنید، ممکن است آسیب ببینید و ضمانت دستگاه از بین برود.

سطوح در دسترس دستگاه، در طی کارکردن آن، ممکن است بسیار داغ شوند.

نصب سیخ جوجه‌گردان

پس از به‌سیخ‌کشیدن ماده‌ی غذایی، نخست باید اتصال شماره‌ی یک را وارد محورِ موتورِ گرداننده کرد. سپس اتصال شماره‌ی دوی سیخ را باید وارد حامل سیخ جوجه‌گردان، که در کنار محفظه‌ی پخت قرار دارد، نمود. موقعیتی نیمه‌گرد در وسط این حامل قرار دارد که غذا را می‌توان بر روی آن قرار داد.

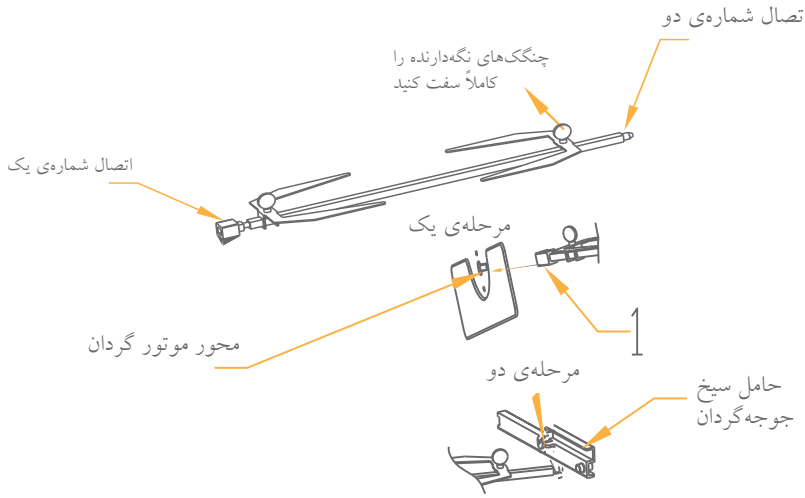

الف) هرگز سینی شیشه‌ای را بطور معکوس قرار ندهید. سینی شیشه‌ای نباید در جای خود در تنگنا باشد.
ب) صفحه‌گردان و حامل آن، هر دو، باید همیشه در طی فرایند پخت استفاده کرد.
پ) همه‌ی مواد غذایی و ظروف آنها را همیشه باید برای پخت بر روی صفحه‌گردان گذاشت.
ت) اگر سینی شیشه‌ای ترک خورد یا شکست، با مرکز خدمات پس از فروش شرکت فلر تماس بگیرید.

نصب بر روی سطح کار

همه‌ی موارد بسته‌بندی را از آون و اجزای آن جدا کنید. ببینید آون آسیب ندیده باشد و سالم و کامل باشد (مثلاً پریدگی یا شکستگی در آون) اگر آسیبی ملاحظه کردید، دستگاه را به کار نیندازید.
پوشش‌های محافظ روی سطح بدنه‌ی آون را جدا کنید. هرگز پوشش میکایی قهوه‌ای‌رنگ درون محفظه‌ی پخت آون را نکَنید؛ این پوشش برای محافظت از مگنترون دستگاه است.

نصب

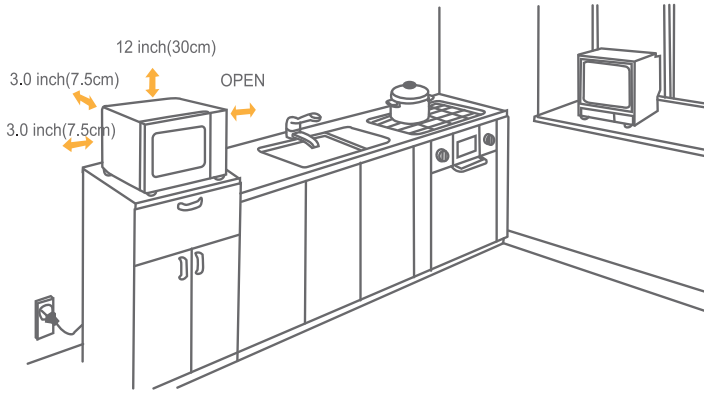

۱. سطح کاری را برگزینید که فضای کافی برای شبکه‌های ورودی/خروجی هوای مایکروویو باقی بگذارد.
فاصله‌ای دست‌کم ۷/۵ سانتی‌متری باید بین آون و دیوارهای کناری وجود داشته باشد.
۱. فاصله‌ای دست‌کم ۳۰ سانتی‌متری باید در بالای آون باشد.
۲. پایه‌های آون را جدا نکنید.
۳. مسدودکردن شبکه‌های ورودی و/خروجی هوای مایکروویو ممکن است به

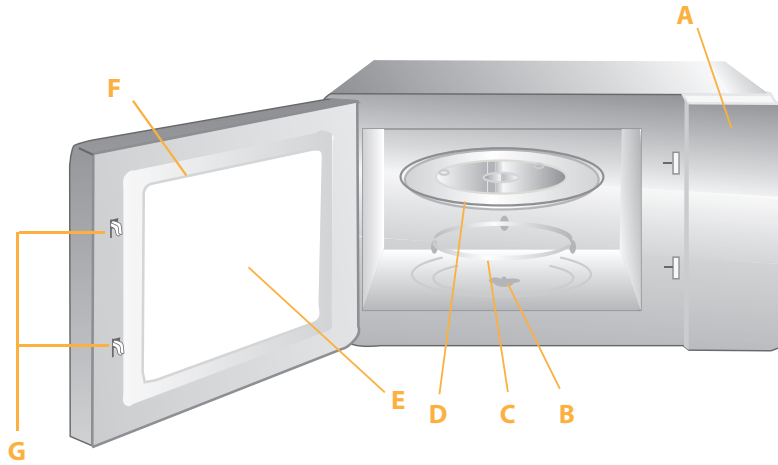

A. صفحه‌ی کنترل
B. محور صفحه‌گردان
C. حامل صفحه‌گردان
D. صفحه‌گردان (سینی) شیشه‌ای
E. پنجره‌ی دید
F. درِ آون
G. سیستم چفت و بست ایمنی

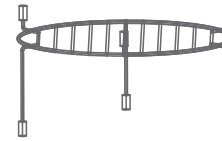

پایه‌ی سیمی
(تنها برای دستگاه‌های دارای عملکرد گریل)

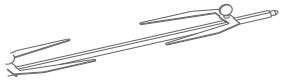

سیخ جوجه‌گردان
(تنها برای دستگاه‌های دارای عملکرد جوجه‌گردان)

اگر درِ دستگاه هنگام عملکرد آن باز شد، آون را خاموش کنید.

نصب صفحه‌ی گردان

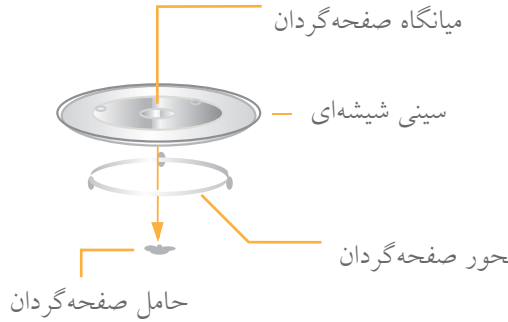

پوشش‌های پلاستیکی	تنها از نوع قابل مصرف در مایکروویو و برای پوشاندن سطح غذا و آبدار ماندن آن استفاده نمایید . اجازه ندهید پوشش، با سطح موادغذایی تماس پیدا کند.
دماسنج	فقط از دماسنج‌های مناسب مایکروویو استفاده نمایید (دماسنج‌های گوشت، شکلات و ...)
کاغذ مومی	از کاغذ مومی به عنوان پوششی برای جلوگیری از پراکنده شده مواد غذایی و مرطوب ماندن غذا استفاده نمایید.

مواردی که باید از آنها برای استفاده درون آون مایکروویو اجتناب نمود

موارد	ملاحظات
سینی آلومینیومی	ممکن است باعث ایجاد قوس الکتریکی و جرقه شود. مواد غذایی را از این نوع سینی‌ها به یک سینی مناسب برای آون مایکروویو منتقل کنید.
بسته‌ی مواد غذایی با دستگیره‌ی فلزی	ممکن است باعث ایجاد قوس الکتریکی و جرقه شود. مواد غذایی را از این نوع سینی‌ها به یک سینی مناسب برای آون مایکروویو منتقل کنید.
لوازم فلزی یا لوازم دارای قطعات فلزی	فلز، مانع از رسیدن امواج دستگاه به مواد غذایی می‌شود. قطعات فلزی ممکن است باعث ایجاد قوس الکتریکی و جرقه گردند.
گیره‌های فلزی	ممکن است باعث ایجاد قوس الکتریکی و آتش‌سوزی شود.
پاکت‌های کاغذی	ممکن است باعث آتش‌سوزی در آون شوند.
فوم پلاستیکی	فوم پلاستیکی ممکن است با رسیدن به دمای زیاد، ذوب شده و مواد غذایی درون دستگاه را آلوده کند.
لوازم چوبی	لوازم چوبی با قرار گرفتن در آون مایکروویو خشک شده و ممکن است ترک خورده یا بشکنند.

راه‌اندازی آون

اسامی قطعات و لوازم آون

آون و همه‌ی لوازم را از درون جعبه و محفظه‌ی آون خارج نمایید.

آون شما دارای لوازم زیر است:

سینی شیشه‌ای	یک عدد
حامل صفحه‌گردان	یک عدد
دفترچه‌ی راهنما	یک عدد

مواردی که می‌توانید از آنها در آون مایکروویو استفاده نمایید

موارد	ملاحظات
فویل آلومینیومی	تنها برای پوشـاندن سطح اسـتفاده شـود. تکه‌هایی کوچک و صاف می‌توانند برای پوشـش دادن قسـمت‌های نازک گوشت قرمز یا گوشـت ماکیان استفاده شـود و مانع از پخت بیش از حد آنها گـردد. چنانچه فویل به دیواره‌های آون خیلی نزدیک باشد ممکن است باعث ایجاد جرقه گردد. فویل باید حداقل ۲/۵ سانتی‌متر از دیواره‌های آون دور باشد.
ظرف برای برشته‌کردن	از دستورالعمل‌های شرکت فلر پیروی نمایید. ته ظرف برشته‌سازی باید حداقل ۵ میلی‌متر بالاتر از سـینی دوار باشد. استفاده‌ی غیر درست باعث شکسته‌شدن سینی دوار می‌شود.
ظرف غذاخوری	تنها از ظروفی اسـتفاده نمایید که برای قرار گرفتن در مایکروویو ایمن باشـند. از دستورالعمل‌های شرکت فلر پیروی نمایید. از ظروف ترک خورده یا شکسته استفاده نکنید.
ظروف شیشه‌ای مواد غذایی	همواره درپوش را بردارید. فقط تا زمانی آن را حرارت دهید که غذا، گرم شود (داغ نشـود). بسیاری از ظروف شیشـه‌ای مواد غذایی در برابر حرارت مقاوم نیستند و خواهند شکست.
ظروف بلورین	تنها از ظروف بلورین مقاوم در برابر حرارت آون اسـتفاده نمایید.مطمئن شوید کـه هیچ جسـم تزئینی فلـزی روی آن وجود ندارد.از ظـروف ترک‌خورده یا شکسته استفاده نکنید.
کیسه‌های طبخ غذا	از دستورالعمل‌های شرکت فلر پیروی نمایید.آن‌ها را با مواد فلزی نبندید. برای خارج شدن بخار، روی آن چند شکاف ایجاد نمایید.
بشقاب‌ها و فنجان‌های مقوایی	تنهـا به منظور طبخ یا گرم‌کردن مواد غذایی برای مدت زمان کوتاهی اسـتفاده نمایید.در حین طبخ، آون را به حال خود رها نکنید.
کاغذ جاذب چربی	برای پوشـاندن غذا به منظور گرم کردن مجدد و جذب چربی استفاده نمایید.با نظارت و در مدت زمان کوتاهی از آن استفاده نمایید.
کاغذ روغنی مخصوص سرخ کردن	به عنوان پوششـی برای جلوگیری از ترشح مواد غذایی یا بسته نگه‌داشتن بخار استفاده نمایید.
ظروف و فنجان‌های پلاستیکی	تنها از نوع قابل مصرف در مایکروویو استفاده کنید.از دستورالعمل‌های شرکت فلـر پیروی نمایید.این پلاسـتیک‌ها باید حتما دارای برچسـب «Microwave Safe» (ایمن برای اسـتفاده در مایکروویو) باشند. بعضی ظروف پلاستیکی، با گرم شـدن غذا، نرم می‌شوند.در کیسـه‌های مخصوص جوشاندن و کیسه‌های پلاستیکی که بسیار محکم بسته شده‌اند باید شکاف یا روزنه‌هایی ایجاد کرد.

تمیزکاری

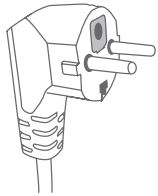

دوشاخه با پایه‌های استوانه ای

مطمئن شوید که دوشاخه‌ی دستگاه را از پریز برق جدا نموده‌اید.
۱. بـا اسـتفاده از یک پارچه‌ی نمناک و نرم، درون دسـتگاه را تمیز نمایید.
۲. لوازم دسـتگاه را بطور معمول و با آب و مایع شوینده تمیز نمایید.
۳. چارچوب در و قسمت درزگیر و قطعات مجاور، باید با یک پارچه‌ی نمناک و به دقت تمیز گردد.

لوازم

احتیاط: خطر صدمه‌ی فردی

برای هرفرد، به جز افراد مرکز خدمات پس از فروش شرکت فلر، خطرناک خواهد بود که هرگونه اقدام یا فعالیت تعمیراتی را که شامل برداشتن پوشش دستگاه و قرار گرفتن در معرض امواج مایکروویو است، انجام دهد.

دسـتورالعمل‌های قسـمت «مواردی که می‌توانید در آون مایکروویو استفاده نمایید» یا «مـواردی که باید از آنها برای اسـتفاده درون آون مایکروویو اجتنـاب نمود» را ببینید. ممکن است لوازم غیر فلزی وجود داشته باشد که استفاده‌ی آنها درون مایکروویو ایمن نباشد. چنانچه تردید دارید، می‌توانید آنها را طبق رویه‌ی زیر آزمایش کنید:

آزمودن لوازم:
۱. درون ظرفی که برای قرار دادن درون مایکروویو ایمن است ۱ فنجان آب سرد بریزید و درکنار وسیله‌ی مورد نظر خود بگذارید.
۲. با حداکثر توان و به مدت ۱ دقیقه آن را طبخ نمایید.
۳. وسـیله را با احتیاط لمس کنید. چنانچه وسـیله گرم شـده، آن را برای آشـپزی در مایکروویو استفاده نکنید.
۴. زمان پخت نباید از ۱ دقیقه بیشتر شود.

۳۱. برای تمیزکردن در شیشـــه‌ای آون از مواد شـــوینده‌ی ساینده یا پاک‌کننده‌های فلزی برنده اســـتفاده نکنید زیرا می‌توانند ســـطح را خراش داده و باعث شکسته‌شـــدن شیشه گردند.
۳۲. دســـتگاه در زمان استفاده داغ می‌گردد. بایستی مراقب بود و المنت‌های درونی آون را لمس نکرد.
۳۳. تنها از دماســـنج پیشنهاد شـــده برای این دستگاه، استفاده نمایید. (برای آون‌هایی که دارای قابلیت استفاده از دمایاب را دارند.)

کاهش خطر صدمه دیدن افراد و اتصال به زمین (ارت کردن)

خطر برق‌گرفتگی

لمس کردن بعضی از اجزاء داخلی می‌تواند باعث ایجاد خطرات شـــدید فردی یا مرگ گردد. قطعات این دستگاه را جدا نکنید.

هشدار

خطر برق‌گرفتگی: عدم استفاده‌ی مناسب از سیم اتصال به زمین ممکن اســـت باعث برق‌گرفتگی شود. دوشـــاخه را به پریز برق متصل نکنید، مگر اینکه دستگاه بخوبی نصب و سیم ارت آن متصل شده باشد.

این دســـتگاه باید به سیم اتصال به زمین نصب گردد (ارت شود). در زمان وقوع اتصال کوتـــاه در مـــدار الکتریکی، اتصال به زمیـــن (ارت)، خطر برق‌گرفتگی را با یک رشـــته ســـیم برق اضطراری کاهش می‌دهد. این دســـتگاه به ســـیم برق ارت شده مجهز است. دوشـــاخه باید به پریز برقی که بطور مناســـب نصب و ارت شـــده وصل گردد. چنانچه دســـتورالعمل‌های مربوط به ارت کردن را بطور کامل درک نکرده یا اینکه در ارت شدن دســـتگاه دچار تردید شدید، با مرکز خدمات پس از فروش شرکت فلر مشورت نمایید. اگر لازم است که از سیم برق بلند استفاده کنید، فقط از سیم برق ۳ رشته استفاده نمایید.
۱. برای این دستگاه، سیم برق کوتاهی فراهم شده تا خطرات ناشی از درهم پیچیدن یا لغزیدن سیم بلندتر را کاهش دهد.
۲. چنانچه سیم برق بلندتری استفاده می‌شود:
الف) بایســـتی درجه‌ی الکتریکی ســـیم برق بلند، حداقل به اندازه‌ی درجه‌ی الکتریکی سیم دستگاه باشد.
ب) سیم برق بلند باید ارت شده و ۳ رشته باشد.
پ) ســـیم برق بلند بایســـتی مرتب باشد تا روی پیشخوان یا ســـطح میز پخش نشود و ناخواسته، توسط کودکان کشیده یا لغزیده نگردد.

یا حتی پس از اتمام کار مایکروویو گرم نمود زیرا ممکن است منفجر شوند.
۱۵. از این دستگاه تنها برای مقاصد ذکرشده در دفترچه‌ی راهنما استفاده نمایید. از مواد شیمیایی خورنده یا بخار گازها در این دستگاه استفاده نکنید.این دستگاه مختص گرم نمودن است و برای مصارف آزمایشگاهی یا صنعتی طراحی نشده است.
۱۶. چنانچه سیم برق دستگاه آسیب دید، بایستی توسط مرکز خدمات پس از فروش شرکت فلر تعویض شود تا از بروز خطر اجتناب گردد.
۱۷. از این دستگاه در فضای باز استفاه نکنید.
۱۸. از این دستگاه در نزدیکی آب، در مکانی نمناک یا در نزدیکی استخر استفاده نکنید.
۱۹. در زمان عمکرد دستگاه، دمای سطوح در دسترس می‌تواند زیاد باشد. سیم برق را از سطوح داغ دور نگه دارید و روی آون را با چیزی نپوشانید.
۲۰. اجازه ندهید سیم برق از لبه‌ی میز یا پیشخوان آویزان گردد.
۲۱. عدم نگهداری آون در شرایط پاکیزه، ممکن است باعث ازبین رفتن سطح دستگاه، اثرگذاری معکوس در طول عمر دستگاه و بروز نتیجه ای خطرناک شود.
۲۲. محتویات شیشه شیر کودک و شیشه‌ی غذای کودکان را باید پیش از استفاده مخلوط کرده و دمای آن را کنترل نمود تا باعث سوختن دهان کودک نشود.
۲۳. گرم کردن مایعات با مایکروویو، باعث می‌شود مایعات پس از بیرون آورده شدن از دستگاه، درحالیکه ظاهراً گرم به نظر نمی‌آیند، ناگهان به‌جوش آیند. بنابراین در زمان حمل‌کردن آنها مراقب باشید.
۲۴. این دستگاه برای استفاده توسط افراد (یا کودکان) معلول، ناتوان ذهنی یا حسی و فاقد تجربه و دانش مناسب نیست؛ مگر آنکه توسط فرد دیگری که مسئول ایمنی آنهاست تحت نظر قرار گرفته یا آموزش ببینند.
۲۵. کودکان بایستی تحت نظارت قرار گیرند تا اطمینان حاصل شود که با دستگاه بازی نمی‌کنند.
۲۶. آون مایکروویو نبایستی درون قفسه‌ی آشپزخانه قرار گیرد، مگراینکه دستگاه در کابینت آزمایش گردد.
۲۷. این دستگاه‌ها به منظور عملکرد با یک زمان‌سنج خارجی یا سامانه‌ی کنترل از راه دور مجزا ساخته نشده‌اند.

۲۸. **هشدار:** به منظور اجتناب از خطر برق‌گرفتگی احتمالی، اطمینان حاصل کنید که دستگاه پیش از تعویض لامپ، خاموش است.

۲۹. در زمان استفاده، قطعات در دسترس ممکن است داغ شوند.کودکان بایستی از دستگاه دور نگه داشته‌شوند.
برای تمیزکاری دستگاه نمی‌توان از بخارشوی استفاده نمود.
۳۰. سطح کشوی ذخیره سازی می‌تواند داغ گردد.

هشدار

در زمان اســتفاده از دســتگاه و به منظور کاهش خطرات آتش ســوزی، برق گرفتگی، صدمات شخصی یا قرار گرفتن در معرض امواج دستگاه، اقدامات پیشگیرانه و مقدماتی زیر را انجام دهید:

۱. **هشدار:** نباید مایعات و سایر مواد غذایی در ظروف درسته حرارت داده شوند زیرا ممکن است منفجر شوند.

۲. **هشــدار:** برای هر کــس، بجز افراد متخصــص مرکز خدمات پس از فروش شــرکت فلر، بازکردن پوشــش محافظ امواج دســتگاه امری خطرناک خواهدبود.

۳. **هشــدار:** تنها زمانی بــه کودکان اجازه دهید بدون نظارت شــما با دســتگاه کار کنند که آموزش‌های کافی به آنها داده شده باشد، چنانکه کودک بتواند بطور ایمن با دستگاه کار کرده و متوجه خطرات ناشی از استفاده‌ی نامناسب باشد.

۴. **هشــدار:** زمانی که دستگاه در حالت ترکیبی مورد استفاده است، به دلیل دمای ایجاد شــده، کودکان بایســتی تحت نظارت والدین از آون استفاده نمایند. (فقط در مدل گریل)

۵. تنها از لوازمی که برای به کاربردن در آون مایکروویو مناسب‌اند، استفاده نمایید.

۶. آون بایستی بطور منظم تمیز شده و تمام بازماندهای مواد غذایی را از آن خارج نمود.

۷. مطالب قســمت «**اقدامات پیش‌گیرانه برای اجتناب از قرارگرفتن در معرض امواج دستگاه**» را حتماً مطالعه و اجرا نمایید.

۸. در زمان گرم کردن موادغذایی در ظروف پلاســتیکی یا کاغذی، آون را به طور کامل مورد نظارت قرار دهید زیرا احتمال مشتعل شدن آنها وجود دارد.

۹. چنانچه هر گونه دودی مشــاهده شد، دستگاه را خاموش نموده و دوشاخه را از پریز برق جدا نمایید. در دستگاه را بسته نگه دارید تا شعله فرکش کند.

۱۰. غذا را بیش از حد، طبخ نکنید.

۱۱. از محفظه‌ی آون برای ذخیره کردن چیزی استفاده نکنید. اقلامی مانند نان، شیرینی و ... را درون آون نگهداری نکنید.

۱۲. پیش از قرار دادن ظروف پلاســتیکی یا کاغذی درون آون، بندهای پیچیده شــده یا دستگیره‌های فلزی را از آنها جدا نمایید.

۱۳. آون را تنها مطابق با دستورالعمل موجود در این دفترچه‌ی راهنما، نصب نمایید.

۱۴. تخم‌مرغ‌هایی که با پوست هستند یا کامل پخته شده‌اند را نباید در آون مایکروویوها،

MW 310 FRSM

پیش از استفاده، لطفاً دفترچه‌ی راهنما را به دقت بخوانید.
این دستگاه فقط برای استفاده‌ی خانگی است.

اقدامات پیش‌گیرانه برای اجتناب از قرارگرفتن در معرض امواج دستگاه

الف) دستگاه را با در باز به‌کار نیندازید زیرا این امر ممکن است باعث قرار گرفتن در معرض امواج زیان‌بار آن شود. به هیچ‌وجه به نقاط اتصال ایمنی قطعات آسیب نرسانده وآنها را نشکنید.

ب) چیزی بین قسمت جلویی آون و در آن قرار ندهید و مانع از انباشته‌شدن آلودگی یا بازمانده‌ی مواد شوینده روی سطوح درزگیر شوید.

پ) هشدار: چنانچه در یا درزگیرهای آن آسیب دید، نباید از دستگاه استفاده کرد مگراینکه توسط مرکز خدمات پس از فروش شرکت فلر تعمیر گردد.

ضمیمه

چنانچه دستگاه و لوازم آن تمیز نباشند، سطح آن از بین رفته و بر طول عمر دستگاه و لوازم آن اثر گذاشته و منجر به ایجاد شرایط خطرناک می‌گردد.

مشخصات فنی دستگاه

ولتاژ/فرکانس: ..... ۲۳۰ ولت/۶۰-۵۰ هرتز
توان ورودی (مایکروویو): ..... ۱۴۵۰ وات
توان خروجی (مایکروویو): ..... ۹۰۰ وات
توان ورودی (گریل): ..... ۱۱۰۰ وات
توان ورودی (انتقال حرارتی): ..... ۲۵۰۰ وات
ظرفیت آون: ۳۰لیتر
قطر صفحه گردان: ..... ۳۱۵میلی‌متر
ابعاد: ..... ۳۳۵×۵۱۰×۵۲۰میلی‌متر
وزن خالص: ..... حدود ۲۰٫۵ کیلوگرم

Germany

Feller

MW 310 FRSM

مایکروویو آون